Перевод: английский - русский - www.onlinedoctranslator.com

DEVILBISS

AH

**СБ-Е-2-972**ВЫПУСК.06

II 2 G X

# Технический бюллетень
# ADVANCE HD ОБЫЧНЫЙ

Гравитационный краскопульт



# Оглавление


| Тема | Страница |
|---|---|
| Декларация соответствия ЕС | 3 |
| Номера деталей | 3 |
| Описание работы | 3 |
| Содержимое комплекта | 4 |
| Особенности конструкции | 4 |
| Материалы конструкции | 4 |
| Технические характеристики и данные | 4 |
| Меры предосторожности | 5 |
| Список деталей | 6 |
| Разобранные детали Вид | 7 |
| Установка, эксплуатация, профилактическое обслуживание и очистка | 8 |
| Замена/обслуживание деталей | 9 |
| А. Обслуживание воздушного клапана | 9 |
| Б. Замена воздушного клапана | 10 |
| С. Игольчатое уплотнение, жидкостная вставка, узел распределительного клапана | 11 |
| D. Замена уплотнения сепаратора | 12 |
| E. Таблица 1 – Воздушные крышки, Таблица 2 – Жидкостные сопла и жидкостные иглы | 13 |
| Устранение возможных проблем в работе | 14 |
| Аксессуары | 16 |
| Гарантия | 16 |



© 2016 Carlisle Fluid Technologies, зарегистрированный специалист Finishing Brands UK Ltd

## Декларация соответствия ЕС

Мы, Finishing Brands UK Limited, Ringwood Rd, Bournemouth, Dorset, BH11 9LH, Великобритания, являемся производителем модели краскопульта**Advance HD**, заявляем под свою исключительную ответственность, что оборудование, к которому относится этот документ, соответствует следующим стандартам или другим нормативным документам:

BS EN ISO 12100: 2010, BS EN 1953: 2013; и тем самым соответствуют требованиям защиты Директивы Совета 2006/42/EC, касающейся Директивы о безопасности машин и механизмов;

EN 13463-1:2009, Директива Совета 94/9/EC, касающаяся оборудования и защитных систем, предназначенных для использования в потенциально взрывоопасных атмосферах, уровень защиты II 2 G X.



**Д. Смит**, директор по продажам (EMEA)

23рдИюнь 2016 г.

Finishing Brands UK Limited оставляет за собой право изменять технические характеристики оборудования без предварительного уведомления.

**Номера деталей**

Код заказа для**Advance HD**Пистолет-распылитель;

например ADV-G430-18 где;

| | | |
|---|---|---|
| 430 | = | 430 Воздушная крышка |
| 18 | = | 1.8 Насадка |

Доступные размеры воздушных крышек/сопел см. в таблицах 1 и 2 на стр. 13.

## Описание работы

Этот**Advance HD**Краскопульт — это профессиональный краскопульт, разработанный с использованием традиционных технологий. ADVANCE HD подходит для широкого спектра красок, красителей, морилок, глазурей и лаков.

**ВАЖНЫЙ**: Эти краскопульты подходят для использования с покрытиями как на водной основе, так и на основе растворителей. Они не предназначены для работы с высококоррозионными и/или абразивными материалами, и при использовании с такими материалами следует учитывать повышенную потребность в очистке и/или замене деталей. Если у вас есть сомнения относительно пригодности конкретного материала, обратитесь к своему дистрибьютору DeVilbiss или непосредственно в DeVilbiss.

ПРИМЕЧАНИЕ: Данный краскопульт нельзя использовать с галогенированными углеводородными растворителями или чистящими средствами, такими как 1,1,1-трихлорэтан или метиленхлорид. Эти растворители могут вступить в реакцию с алюминиевыми компонентами, используемыми в данном краскопульте и бачке. Реакция может быть бурной и привести к взрыву оборудования.

© 2016 Carlisle Fluid Technologies, зарегистрированный специалист Finishing Brands UK Ltd

| Состав комплекта (все модели) | | | |
|---|---|---|---|
| 1 | Краскопульт ADVANCE HD с гравитационной подачей | 1 | Гаечный ключ (10 мм и 14 мм) |
| 1 | Чаша гравитационной подачи GFC | 1 | Отвертка Torx/Плоская отвертка |
| 1 | Фильтр-чашка | 1 | Щетка для чистки |
| 1 | Набор из 4 цветных идентификационных колец | 1 | Сервисный бюллетень |

| Особенности конструкции | | | |
|---|---|---|---|
| 1 | Воздушная крышка (никелированная латунь для долговечности) | 10 | Регулировка подачи воздуха вентилятором (плавная регулировка от веерного до круглого распыления) |
| 2 | Стопорное кольцо воздушной крышки (позволяет легко вращать воздушную крышку) | 11 | Регулировка жидкости (плавное регулирование объема жидкости) |
| 3 | Сопло для жидкости (идеально подходит для большинства систем окраски) | 12 | Система сменной цветовой идентификации (в комплекте 4 цветных кольца) |
| 4 | Игла для жидкости (рифленый стержень для легкого извлечения) | 13 | Корпус пистолета из анодированного кованого алюминия (эргономичный, красивый и прочный, легко чистится) |
| 5 | Входное отверстие для жидкости (резьба BSP 3/8 — совместимо с DeVilbiss и большинством других систем чашек) | 14 | Стакан из ацеталя объемом 500 куб. см (легко моется, антистатичный) |
| 6 | Воздухозаборник (универсальная резьба, подходит для G 1/4 и 1/4 NPS) | 15 | Крышка для чашки с клапаном, предотвращающим образование капель (предотвращает образование капель) |
| 7 | Саморегулирующееся уплотнение иглы (для бесперебойной работы) | 16 | Воздушный клапан (конструкция обеспечивает низкое тяговое усилие и низкий перепад давления) |
| 8 | Спусковой крючок (эргономичный для удобства) | 17 | Пистолет подходит для нанесения покрытий на водной основе и на основе растворителей |
| 9 | Спусковой крючок и винт (легко заменяемая конструкция) | | |

| Материалы конструкции | |
|---|---|
| Корпус пистолета | Анодированный алюминий |
| Воздушная крышка, | Никелированная латунь |
| Жидкостное сопло, жидкостная игла, впускное отверстие для жидкости, триггерный штифт | Нержавеющая сталь |
| Регулировочные ручки | Анодированный алюминий |
| Пружины, зажимы, винты | Нержавеющая сталь |
| Уплотнения, прокладки | Устойчив к растворителям |
| Курок | Хромированная сталь |
| Впускной патрубок, втулка корпуса, корпус распределительного клапана, гайка воздушного клапана, стопорное кольцо крышки воздушного клапана, | Хромированная латунь |
| Сборка воздушного клапана | Нержавеющая сталь, HDDE |

| Технические характеристики и данные | |
|---|---|
| Подключение подачи воздуха | Универсальная наружная резьба 1/4" BSP и 1/4" NPS |
| Максимальное статическое давление воздуха на входе | P1 = 12 бар (175 фунтов на кв. дюйм) |
| Соединение для подачи жидкости | 3/8" BSP |
| Рабочая температура | от 0 до 40°C (от 32 до 104°F) |
| Вес оружия (только оружие)<br>(с чашкой) | 482 г<br>665 г |


© 2016 Carlisle Fluid Technologies, зарегистрированный специалист Finishing Brands UK Ltd

## ПРЕДУПРЕЖДЕНИЯ О БЕЗОПАСНОСТИ

# Пожар и взрыв



Растворители и лакокрасочные материалы могут быть легковоспламеняющимися или горючими при распылении. ВСЕГДА ознакомьтесь с инструкциями поставщика лакокрасочного материала и рекомендациями COSHH перед использованием данного оборудования.



Пользователи должны соблюдать все местные и национальные нормы и правила, а также требования страховой компании, регулирующие вентиляцию, противопожарную безопасность, эксплуатацию и поддержание порядка на рабочих местах.



Данное оборудование в поставляемом виде НЕ подходит для использования с галогенированными углеводородами.



Статическое электричество может возникать при прохождении жидкости и/или воздуха по шлангам, в процессе распыления и при очистке непроводящих поверхностей тряпками. Чтобы предотвратить возгорание, вызванное статическими разрядами, необходимо обеспечить непрерывность заземления краскопульта и другого используемого металлического оборудования. Важно использовать токопроводящие шланги для воздуха и/или жидкости.



### Средства индивидуальной защиты



Токсичные пары. При распылении некоторые материалы могут быть ядовитыми, вызывать раздражение или представлять иную опасность для здоровья. Перед распылением обязательно ознакомьтесь со всеми этикетками, паспортами безопасности и следуйте всем рекомендациям по применению материала. В случае сомнений обратитесь к поставщику материала.



Рекомендуется постоянно использовать средства защиты органов дыхания. Тип средств должен соответствовать распыляемому материалу.



Всегда надевайте защитные очки при распылении или чистке краскопульта.



При распылении и чистке оборудования необходимо надевать перчатки.

Обучение – Персонал должен пройти соответствующее обучение по безопасному использованию распылительного оборудования.

#### Неправильное использование

Никогда не направляйте распылитель на какую-либо часть тела.

Никогда не превышайте максимальное рекомендуемое безопасное рабочее давление для оборудования.

Установка нерекомендованных или неоригинальных запасных частей может создать опасность.

Перед чисткой или техническим обслуживанием необходимо полностью изолировать и сбросить давление в оборудовании.

Изделие следует чистить в специальной машине для мойки оружия и сразу после чистки вынимать и просушивать. Длительное воздействие чистящих растворов может привести к повреждению изделия.

### Уровень шума



Уровень шума краскораспылителей по шкале А может превышать 85 дБ (А) в зависимости от используемой настройки. Подробная информация о фактических уровнях шума предоставляется по запросу. Рекомендуется постоянно использовать средства защиты органов слуха при распылении.

#### Операционная

Распылительное оборудование высокого давления может подвергаться воздействию сил отдачи. При определённых обстоятельствах эти силы могут привести к травме оператора, вызванной повторяющимися перегрузками.

© 2016 Carlisle Fluid Technologies, зарегистрированный специалист Finishing Brands UK Ltd

## СПИСОК ДЕТАЛЕЙ

| ССЫЛКА НЕТ. | ОПИСАНИЕ | НОМЕР ДЕТАЛИ | КОЛ-ВО |
|---|---|---|---|
| 1 | Стопорное кольцо воздушной крышки | - | 1 |
| 2 | Контактное кольцо | - | 1 |
| 3 | Воздушная крышка | - | 1 |
| 4 | Фиксатор воздушной крышки | JGA-156-K5 | 1 |
| 5 | Уплотнительное кольцо стопорного кольца | - | 1 |
| 6 | Воздушная крышка и кольцо | См. диаграмму 1 стр. 13 | 1 |
| 7 | Стопорное кольцо и уплотнения воздушной крышки | АДВ-403-К | 1 |
| 8 | Жидкостное сопло | - | 1 |
| 9 | Разделитель | СП-626-К5 | 1 |
| 10 | Комплект насадок для жидкости | См. диаграмму 2 стр. 13 | 1 |
| * 12 | Уплотнение втулки корпуса | - | 1 |
| 13 | Втулка корпуса | - | 1 |
| 14 | Втулка корпуса и уплотнение | СН-6-К | 1 |
| 15 | Жидкая игла | См. диаграмму 2 стр. 13 | 1 |
| * 16 | Игольчатая пружина | - | 1 |
| * 17 | Игольчатая пружинная прокладка | - | 1 |
| 18 | Ручка регулировки жидкости | - | 1 |
| 19 | Ручка регулировки жидкости, Комплект пружин и подушек | АДВ-6-К | 1 |
| * 20 | Удерживающий зажим | - | 2 |
| 21 | Корпус распределительного клапана | - | 1 |
| * 22 | Уплотнение распределительного клапана | - | 2 |
| 23 | Ручка регулировки распределительного клапана | - | 1 |
| * 24 | Штифт распределительного клапана | - | 2 |
| 25 | Узел распределительного клапана | АДВ-402-К | 1 |
| * 26 | Набивка иглы | - | 1 |
| * 27 | Упаковочная пружина | - | 1 |
| * 28 | Уплотнительная гайка | - | 1 |
| 29 | Упаковка, весна и Комплект уплотнительных гаек | СН-404-К | 1 |
| 30 | Корпус воздушного клапана | - | 1 |

| ССЫЛКА НЕТ. | ОПИСАНИЕ | НОМЕР ДЕТАЛИ | КОЛ-ВО |
|---|---|---|---|
| 31 | Клетка воздушного клапана | - | 1 |
| 32 | Воздушный клапан тарельчатый | - | 1 |
| 33 | Пружина воздушного клапана | - | 1 |
| 34 | Пружинная прокладка воздушного клапана | - | 1 |
| 35 | Уплотнение воздушного клапана | СН-34-К5 | 1 |
| 36 | Сборка воздушного клапана | СН-402-К | 1 |
| * 37 | Винт спускового крючка (T20 TORX) | - | 1 |
| 38 | Курок | - | 1 |
| * 39 | Спусковой крючок | - | 1 |
| 40 | Комплект триггера, шпильки и винта | СН-63-К | 1 |
| 42 | Воздухозаборник | СН-9-К | 1 |
| 43 | Комплект цветных идентификационных колец (4 цвета) | СН-26-К4 | 1 |
| 44 | Клапан воздушного потока | АДВ-401-К | 1 |
| 48 | Корпус клапана | - | 1 |
| 49 | Шток клапана | - | 1 |
| 51 | Комплект Gravity Cup | ГФС-501 | 1 |
| 52 | Крышка для проверки капель (комплект из 5 шт.) | ГФК-2-К5 | 1 |
| 53 | Крышка для гравитационного стакана | ГФС-402 | 1 |
| 54 | Чаша Гравитации | - | 1 |
| 56 | Инструмент для обслуживания воздушного клапана | - | 1 |
| 57 | Ключ Torx | СПН-8-К2 | 1 |
| 58 | Комплект шпилек и винтов | СН-405-К5 | 1 |
| 59 | Гаечный ключ | - | 1 |
| 60 | Фильтр | КГП-5-К5 | 1 |

### ЗАПАСНЫЕ ЧАСТИ

| | |
|---|---|
| Ремонтный комплект для краскопульта (включает в себя пункты, отмеченные *) | ПРО-415-1 |
| Комплект уплотнений и штифтов, комплект из 5 шт. (поз. 20, 22 и 24) | ГТИ-428-К5 |

Аксессуары смотрите на стр. 16.



© 2016 Carlisle Fluid Technologies, зарегистрированный специалист Finishing Brands UK Ltd

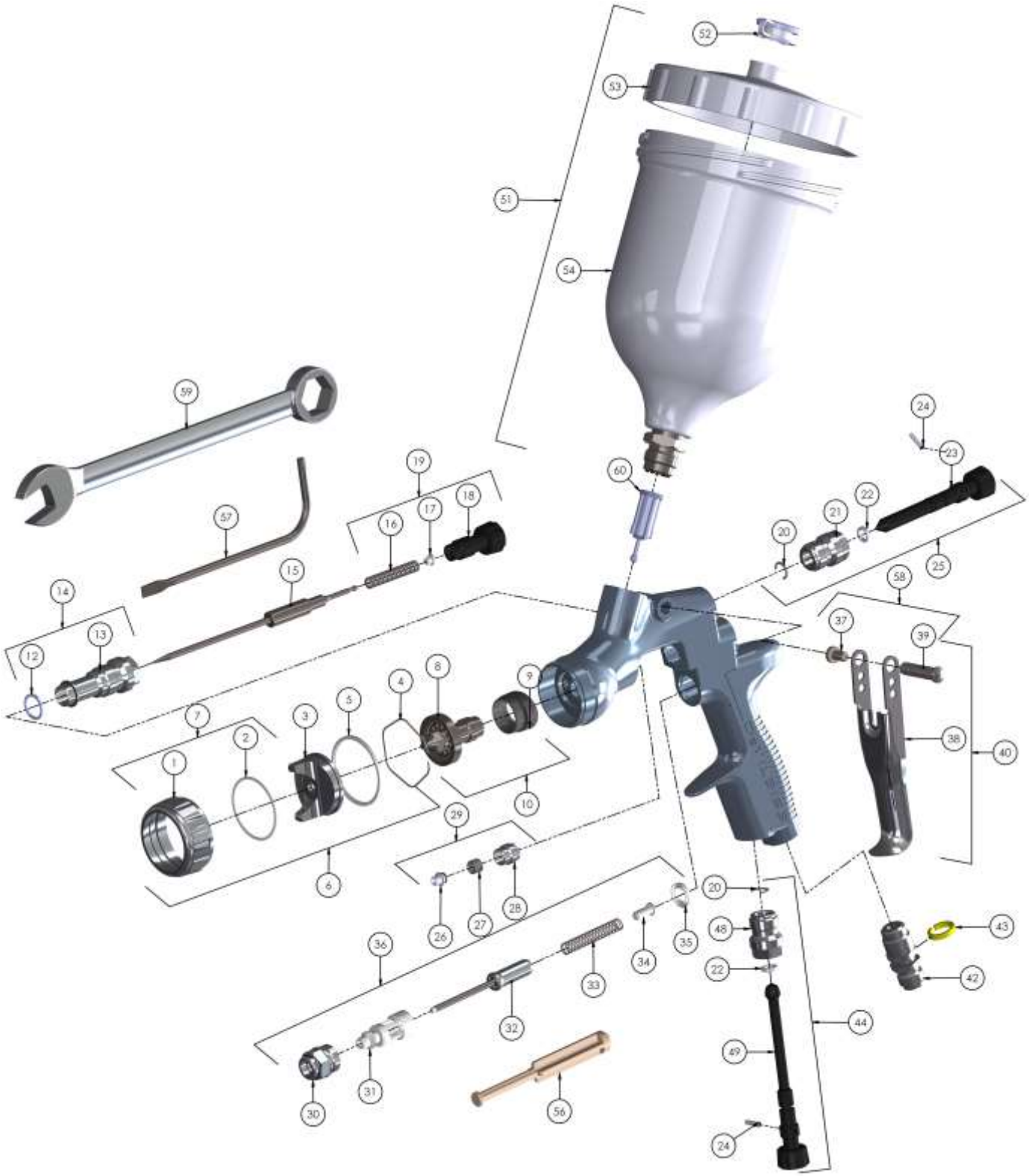


ПАТЕНТ GB2417544

© 2016 Carlisle Fluid Technologies, зарегистрированный специалист Finishing Brands UK Ltd

# УСТАНОВКА

Для максимальной эффективности переноса не применяйте большее давление, чем необходимо для распыления наносимого материала.

**1.**Подключите пистолет к чистому, не содержащему влаги и масла источнику воздуха с помощью токопроводящего шланга с внутренним диаметром не менее 8 мм.

**ПРИМЕЧАНИЕ**

В зависимости от длины шланга может потребоваться шланг большего внутреннего диаметра. Установите манометр на рукоятку пистолета. При нажатии на курок пистолета установите регулируемое давление на 3,0 бар. Не превышайте давление, превышающее необходимое для распыления наносимого материала. Избыточное давление приведёт к дополнительному перерасходу материала и снизит эффективность переноса.

**ПРИМЕЧАНИЕ**

Если требуются быстроразъемные соединения, используйте только быстроразъемные соединения с высокой пропускной способностью, одобренные для использования в системах HVLP. Другие типы не обеспечивают достаточного расхода воздуха для корректной работы пистолета.

**ПРИМЕЧАНИЕ**

Если на входе краскораспылителя используется регулирующий клапан воздуха, используйте цифровой манометр DGIPRO-502-BAR. Некоторые регулирующие клапаны других производителей имеют значительный перепад давления, который может негативно повлиять на качество распыления. Цифровой манометр DGIPRO обеспечивает минимальный перепад давления.

2. Вставьте фильтр (39) во входное отверстие гравитационной чаши. Убедитесь, что корпус фильтра вставлен полностью и не выступает из вставки чашки.



3. Прикрепите чашу гравитационной подачи к входному отверстию для материала.

**ПРИМЕЧАНИЕ**

Перед использованием пистолета промойте его растворителем, чтобы убедиться в чистоте каналов для жидкости.

# ОПЕРАЦИЯ

1. Смешайте материал покрытия в соответствии с инструкциями производителя и просейте материал.
2. Наполните чашку так, чтобы до верха осталось не более 20 мм. НЕ ПЕРЕПОЛНЯЙТЕ.
3. Прикрепите крышку чашки.
4. Поверните ручку регулировки жидкости (18) по часовой стрелке, чтобы предотвратить перемещение иглы жидкости.
5. Поверните регулировочную ручку распределителя (23) против часовой стрелки, чтобы полностью открыть.
6. При необходимости отрегулируйте давление воздуха на входе.
7. Поверните ручку регулировки подачи жидкости (18) против часовой стрелки, пока не покажется первый винт.
8. Проверьте распыление. Если покрытие слишком сухое, уменьшите поток воздуха, уменьшив давление на входе.
9. Если распыление слишком влажное, уменьшите расход жидкости, повернув ручку регулировки подачи жидкости (18) по часовой стрелке. Если распыление слишком грубое, увеличьте давление воздуха на входе. Если распыление слишком мелкое, уменьшите давление воздуха на входе.
10. Размер рисунка можно уменьшить, повернув ручку распределителя (23) по часовой стрелке.
11. Держите краскораспылитель перпендикулярно окрашиваемой поверхности. Изгибы и наклоны могут привести к неравномерному покрытию.
12. Рекомендуемое расстояние распыления 150-200 мм.
13. Сначала распылите краску по краям. Перекрытие каждого слоя должно составлять не менее 75%. Перемещайте краскораспылитель с постоянной скоростью.
14. Всегда отключайте подачу воздуха и сбрасывайте давление, когда пистолет не используется.

# ПРОФИЛАКТИЧЕСКОЕ ОБСЛУЖИВАНИЕ И ЧИСТКА

Чтобы очистить воздушную головку и сопло распылителя, почистите внешнюю поверхность щёткой с жёсткой щетиной. При необходимости очистки отверстий в крышке используйте соломинку для щётки или зубочистку, если это возможно. При использовании проволоки или твёрдого инструмента необходимо соблюдать особую осторожность, чтобы не поцарапать отверстия и не оставить заусенцев, что может привести к искажению факела распыла.

Чтобы очистить каналы подачи жидкости, удалите излишки материала из бачка, затем промойте его раствором для промывки пистолета. Протрите внешнюю поверхность пистолета влажной тканью. Никогда полностью погружать в растворители или чистящие средства, так как это вредно для смазочных материалов и срока службы краскопульта.

**ПРИМЕЧАНИЕ**

При замене форсунки или иглы заменяйте обе детали одновременно. Использование изношенных деталей может привести к утечке жидкости. См. стр. 13, диаграмму 2. Также при замене следует заменить уплотнитель иглы. Затяните форсунку с моментом 18–20 Н·м. Не перетягивайте.

**ОСТОРОЖНОСТЬ**

**Чтобы предотвратить повреждение сопла подачи жидкости (8) или иглы подачи жидкости (15), обязательно либо 1) нажмите на курок и удерживайте его, затягивая или ослабляя сопло подачи жидкости, либо 2) снимите ручку регулировки подачи жидкости (18), чтобы ослабить давление пружины на воротник иглы.**

**ОСТОРОЖНОСТЬ**

**ВАЖНО! Гравитационная чаша изготовлена из специальных антистатических материалов, однако важно избегать накопления статического заряда. Чашу нельзя чистить или тереть сухой тканью или бумагой. При трении может возникнуть статический заряд, который при разряде на заземленный предмет может вызвать искру и воспламенение паров растворителя. Используйте только влажную ткань или антистатические салфетки для ручной очистки во взрывоопасной зоне.**


© 2016 Carlisle Fluid Technologies, зарегистрированный специалист Finishing Brands UK Ltd

# Замена/обслуживание деталей

ИНСТРУКЦИИ ПО ВОЗДУШНОМУ КЛАПАНУ

**Обслуживание воздушного клапана**

Причины обслуживания воздушного клапана:

А) Воздушный клапан работает неправильно (возможно, требуется очистка).

Б) Регулярное техническое обслуживание.

С) Утечки воздуха (рекомендуется замена, см. стр. 10)

1. Снимите курок с помощью прилагаемого инструмента (57) или ключа TORX T20. (См. рис. 1 и 2)
2. Открутите воздушный клапан с помощью гаечного ключа на 14 мм (59). (См. рис. 3)
3. Снимите воздушный клапан, взявшись за шток. (См. рис. 4)
4. Снимите пружину с пружинной подушкой. (См. рис. 5)
5. НЕ СНИМАЙТЕ ЗАДНИЙ УПЛОТНИТЕЛЬ (35) С КОРПУСА ПИСТОЛЕТА. (См. рис. 6)
6. НЕ СНИМАЙТЕ ПЛАСТИКОВУЮ КЛЕТКУ С КОРПУСА ВОЗДУШНОГО КЛАПАНА, ТАК КАК ЭТО МОЖЕТ ПОВРЕДИТЬ КЛЕТКУ. (См. рис. 7)
7. ЧИСТЫЙ
   a. Удалите всю краску. (См. рис. 8)
   б. Четыре отверстия для тарельчатых клапанов должны быть свободны. (См. рис. 9)
   с. Шток должен свободно перемещаться в тарельчатом клапане. (См. рис. 10)
   г. Шток должен проходить через отверстие клетки с небольшим сопротивлением (благодаря уплотнению).
   е. Заднее уплотнение должно быть чистым и находиться на своем месте в отверстии. (См. рис. 6)
   е. Если какую-либо из вышеперечисленных проблем не удается устранить, замените воздушный клапан (см. Замена воздушного клапана, стр. 10).
8. Установите пружину на место, убедившись, что конец с пластиковой опорной подушкой вошел первым. (См. рис. 5)
9. Вставьте воздушный клапан в пистолет и аккуратно проденьте его через пружину и заднее уплотнение. (См. рис. 11)
10. Затяните узел воздушного клапана сначала пальцами, а затем гаечным ключом на 14 мм (59). (См. рис. 12 и 3)
11. Замените курок. (См. рис. 2 и 1)
12. Если через пистолет выходит воздух, возможно, необходимо заменить воздушный клапан (см. Замена воздушного клапана).




© 2016 Carlisle Fluid Technologies, зарегистрированный специалист Finishing Brands UK Ltd

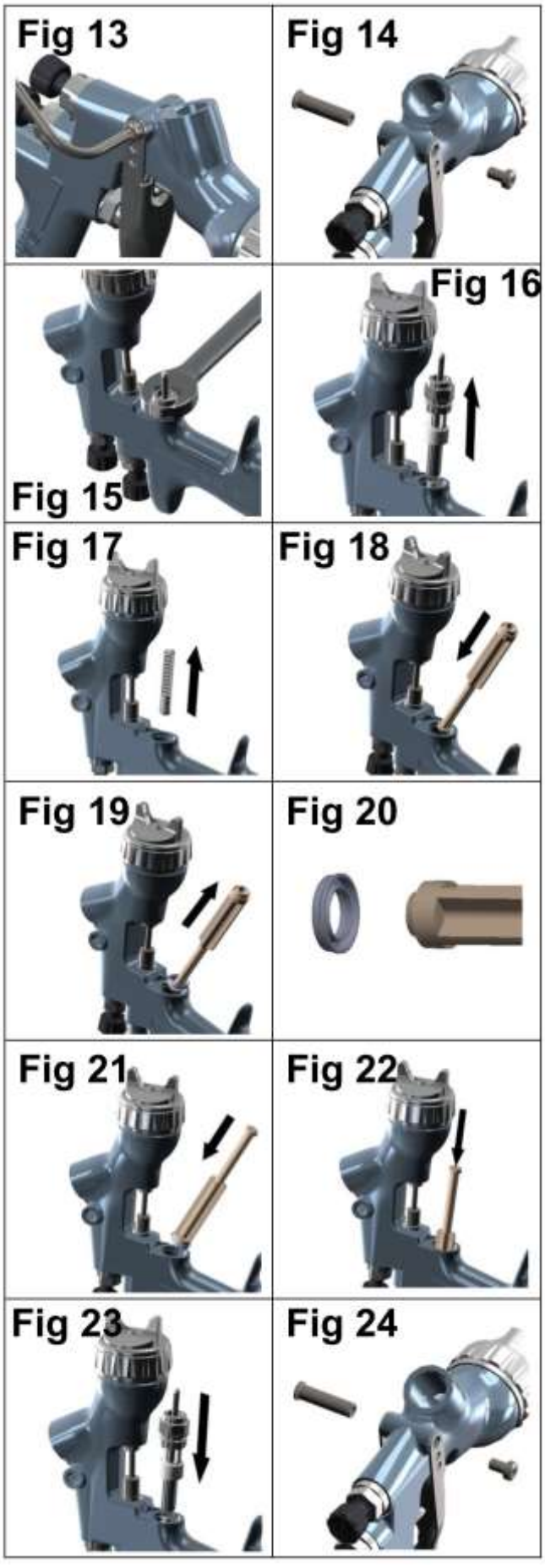


**Замена воздушного клапана**

Причины замены воздушного клапана:

А) Утечка воздуха через пистолет.
Б) Воздушный клапан работает неправильно.

1. Снимите курок с помощью ключа (57) или ключа TORX (T20), входящего в комплект. (См. рис. 13 и 14)
2. Открутите воздушный клапан с помощью гаечного ключа на 14 мм (59). (См. рис. 15)
3. Снимите воздушный клапан, взявшись за шток. (См. рис. 16)
4. Снимите пружину с пружинной подушкой. (См. рис. 17)
5. Снимите задний сальник с помощью сервисного инструмента (56). (См. рис. 18 и 19)
6. Очистите отверстия воздушного клапана в корпусе пистолета с помощью щетки, входящей в комплект.
7. Установите новый задний сальник на сервисный инструмент (56); канавки должны совпадать с формой сервисного инструмента. (См. рис. 20)
8. Плотно вставьте задний уплотнитель в отверстие до упора, используя сервисный инструмент. (См. рис. 21 и 22)
9. Вставьте новую пружину, убедившись, что конец с пластиковой опорной подушкой вошел первым. (См. рис. 17)
10. Вставьте узел воздушного клапана в пистолет и аккуратно проденьте его через пружину и заднее уплотнение. (См. рис. 23)
11. Затяните узел воздушного клапана сначала пальцами, а затем гаечным ключом на 14 мм (59). (См. рис. 24 и 15)
12. Замените курок. (См. рис. 14 и 13)


© 2016 Carlisle Fluid Technologies, зарегистрированный специалист Finishing Brands UK Ltd

# Замена/обслуживание деталей

## УПАКОВКА ИГЛЫ

## ИНСТРУКЦИИ ПО ЗАМЕНЕ

13. Снимите курок с помощью ключа (57) или отвертки TORX (T20). (См. рис. 25 и 26)

14. Снимите ручку регулировки подачи жидкости и пружину иглы с пружинной подушкой с пистолета. (См. рис. 27 и 28)

15. Извлеките иглу для жидкости из корпуса пистолета. (См. рис. 29)

16. Ослабьте и снимите уплотнительную гайку с помощью ключа (57) или отвертки с прямым лезвием. (См. рис. 30 и 31)

17. Выбросите старый уплотнитель и пружину, если они были заменены. Очистите уплотнитель, если собираетесь использовать его повторно. Также очистите пружину и гайку уплотнительного кольца (см. рис. 32).

18. Соберите уплотнитель (см. рис. 32). Вручную установите его в корпус пистолета (см. рис. 33) и затяните (см. рис. 30 и 31).

19. Вставьте иглу для жидкости полностью в корпус пистолета, поместив ее в сопло для жидкости (см. рис. 34).

20. Вставьте пружину иглы, прокладку пружины и ручку регулировки подачи жидкости (см. рис. 28 и 27). Установите на место спусковой крючок (см. рис. 25 и 26).

21. Нажмите на курок пистолета до упора и закрутите ручку регулировки подачи жидкости до упора. Отверните её на пол-оборота, и игла пистолета будет иметь полный ход.

22. Нажмите на курок пистолета несколько раз, чтобы проверить правильность его работы.

### ВСТАВКА ДЛЯ ПОДАЧИ ЖИДКОСТИ

Жидкостная вставка и уплотнитель НЕ подлежат

замене. Не снимайте эти детали.

Эти детали не требуют никакого обслуживания, за исключением регулярной очистки.

## ЗАМЕНА/ОБСЛУЖИВАНИЕ УЗЛА

## РАСПРЕДЕЛИТЕЛЬНОГО КЛАПАНА

Узел распределительного клапана можно заменить, если он поврежден. Снимите его с помощью гаечного ключа на 14 мм (59) (см. рис. 35 и 36). Внутренний уплотнитель можно заменить, он входит в комплект для ремонта пистолета ADVANCE HD PRO.

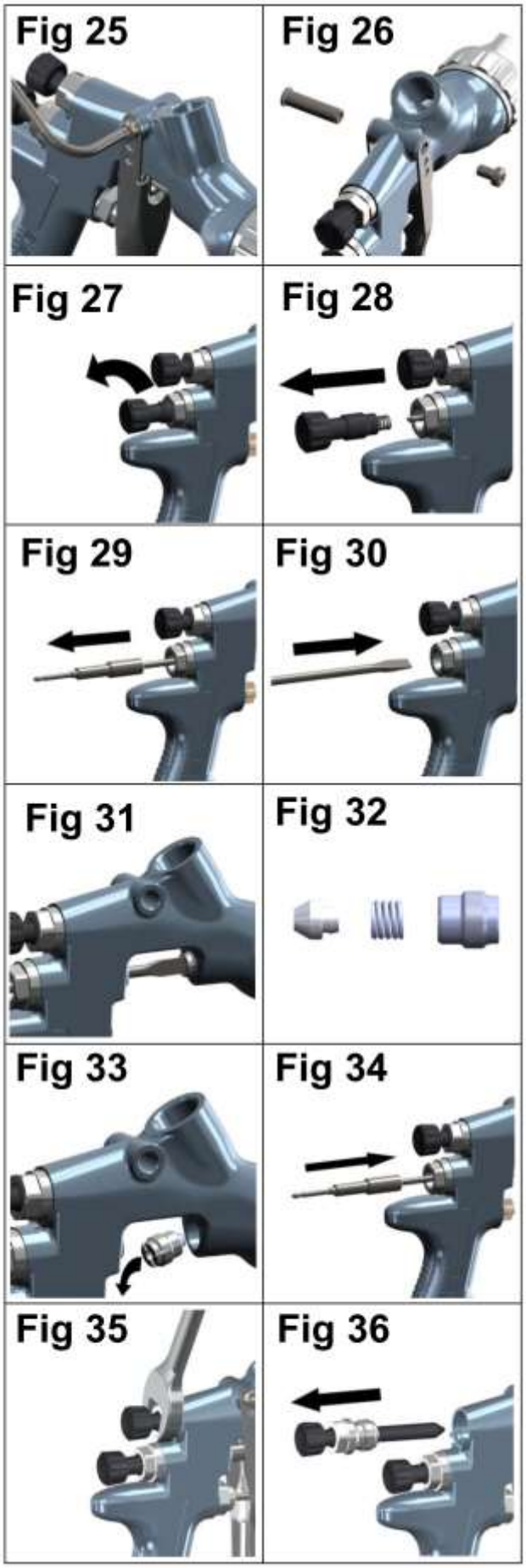


© 2016 Carlisle Fluid Technologies, зарегистрированный специалист Finishing Brands UK Ltd




# Замена деталей/
## Обслуживание

УПЛОТНЕНИЕ СЕПАРАТОРА
ЗАМЕНА

1. Снимите воздушный колпачок и стопорное кольцо. (См. рис. 37)

2. Снимите ручку регулировки подачи жидкости, пружину и пружинную подушку. (См. рис. 38 и 39)

3. Извлеките иглу для жидкости из корпуса пистолета. (См. рис. 40)

4. Снимите сопло подачи жидкости с помощью гаечного ключа на 10 мм (59). (См. рис. 41 и 42)

5. Снимите сепаратор. (См. рис. 43).

6. При необходимости очистите переднюю часть пистолета, а также сопло для жидкости, воздушную крышку и стопорное кольцо, используя мягкую щетку.

7. Установите новый разделительный уплотнитель в переднюю часть пистолета, убедившись, что эллиптическая сторона уплотнительного кольца вошла в выемку в пистолете (см. рис. 44).

8. Установите сопло распылителя, воздушный колпачок и стопорное кольцо. Затяните сопло распылителя с моментом 9–11 Н·м (80–100 фунт-дюйм). Не перетягивайте сопло распылителя. (См. рис. 45, 46 и 37)

9. Вставьте иглу для жидкости полностью в корпус пистолета, зафиксировав ее в сопле. (См. рис. 47)

10. Соберите пружину иглы, пружинную подушку и ручку регулировки подачи жидкости. (См. рис. 47)

11. Нажмите на курок пистолета до упора и закрутите ручку регулировки подачи жидкости до упора. Отверните её на три оборота, и игла пистолета будет полностью двигаться.

12. Нажмите на курок пистолета несколько раз, чтобы проверить правильность работы (см. рис. 48).


© 2016 Carlisle Fluid Technologies, зарегистрированный специалист Finishing Brands UK Ltd

# Замена/обслуживание деталей

Диаграмма 1 – Воздушные крышки

| НОМЕР ДЕТАЛИ ДЛЯ ВОЗДУШНАЯ КРЫШКА | ТЕХНОЛОГИИ | МАРКИРОВКА НА ВОЗДУШНАЯ КРЫШКА | РЕКОМЕНДОВАНО ВХОД ДАВЛЕНИЕ (бар) | РАСХОД ВОЗДУХА (л/мин) @ 3 бар |
|---|---|---|---|---|
| СП-100-430-К | ОБЩЕПРИНЯТЫЙ | 430 | 3.0 | 290 |
| СП-100-443-К | ОБЩЕПРИНЯТЫЙ | 443 | 3.0 | 325 |

ПРИМЕЧАНИЕ: При снятии крышки воздушного клапана со стопорного кольца не снимайте контактное кольцо (2) или уплотнительное кольцо стопорного кольца (5) со стопорного кольца. Это может привести к повреждению деталей. Контактное кольцо и уплотнительное кольцо стопорного кольца не подлежат замене. Просто протрите детали и соберите их, используя новую или чистую крышку воздушного клапана.

## Таблица 2 – Ассортимент сопел и игл для жидкости

| НОМЕР ДЕТАЛИ НА ЖИДКОСТНОМ ФОРСУНКЕ | НОМЕР ДЕТАЛИ ИГЛЫ |
|---|---|
| СП-200С-085-К | АДВ-310-085-К |
| СП-200С-10-К | АДВ-310-10-К |
| СП-200С-12-К | АДВ-310-12-К |
| СП-200С-13-К | АДВ-310-13-К |
| СП-200С-14-К | АДВ-310-14-К |
| СП-200С-16-К | АДВ-310-16-К |
| СП-200С-18-К | АДВ-310-18-К |
| СП-200С-20-К | АДВ-310-20-К |
| СП-200С-22-К | АДВ-310-22-К |

ПРИМЕЧАНИЕ: При замене сопла или иглы для жидкости меняйте их одновременно. Затягивайте с моментом 18–20 Н·м (13–15 фут-фунтов). Не перетягивайте сопло. Используйте гаечный ключ SN-28 на 10 мм, входящий в комплект поставки пистолета, и проверяйте момент затяжки динамометрическим ключом.

© 2016 Carlisle Fluid Technologies, зарегистрированный специалист Finishing Brands UK Ltd

# Устранение возможных проблем в работе

| СОСТОЯНИЕ | ПРИЧИНА | ИСПРАВЛЕНИЕ |
|---|---|---|
| Тяжелый верх или нижний шаблон 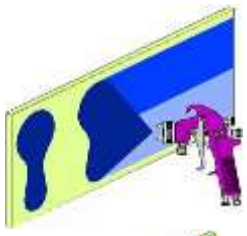 | Заткнуты отверстия в рогах. | Очистить. Расточить неметаллическим наконечником. |
| | Препятствие в верхней или нижней части сопла подачи жидкости. | Чистый. |
| | Загрязнены колпачок и/или седло насадки. | Чистый. |
| Тяжелый правый или левая сторона шаблон  | Закупорены отверстия левого или правого рога. | Очистить. Расточить неметаллическим наконечником. |
| | Грязь на левой или правой стороне сопла подачи жидкости. | Чистый. |
| **Способы устранения перегруженных сверху, снизу, справа и слева шаблонов:**<br><br>1. Определите, засорилась ли воздушная головка или сопло для жидкости. Для этого выполните пробное распыление. Затем поверните головку на пол-оборота и распылите краску в другом направлении. Если дефект перевернут, засор в воздушной головке. Очистите воздушную головку, как указано ранее. Также проверьте наличие засохшей краски внутри центрального отверстия головки; удалите её, промыв растворителем.<br><br>2. Если дефект не исчез, значит, он связан с соплом. Очистите сопло. Если проблема не устранена, замените сопло. | | |
| Тяжелый центр шаблон 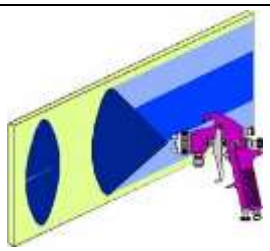 | Регулировочный клапан распределителя установлен на слишком низкое значение. | Выверните против часовой стрелки, чтобы получить правильный рисунок. |
| | Слишком низкое давление распыления. | Увеличьте давление. |
| | Материал слишком толстый. | Разбавьте до нужной консистенции. |
| Сплит-спрей шаблон 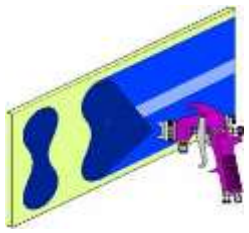 | Давление воздуха слишком высокое. | Уменьшите давление на регуляторе или на рукоятке пистолета. |
| | Ручка регулировки подачи жидкости повернута слишком сильно. | Выверните против часовой стрелки, чтобы получить правильный рисунок. |
| | Регулировочный клапан распределителя установлен слишком высоко. | Поверните по часовой стрелке, чтобы получить правильный рисунок. |
| Прерывистая или трепещущая струя 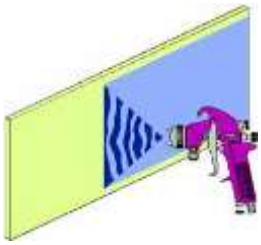 | Ослабленное или поврежденное сопло/седло для жидкости. | Затянуть или заменить |
| | Ослабленный или сломанный ниппель для жидкости в чаше. Уровень материала слишком низкий. | Затяните или замените чашку.<br>Наполните |
| | Контейнер наклонен слишком далеко. | Держитесь более вертикально |
| | Препятствие в проходе жидкости. | Промыть растворителем. |
| | Ослаблена гайка уплотнения иглы. | Затянуть. |
| | Повреждено уплотнение иглы. | Заменять |
| Пузырьки краски в стаканчике | Сопло для жидкости не герметично. | Затяните с моментом 18–20 Н·м (13–15 фут-фунтов). |
| Жидкость вытекает или капает из крышки чашки | Крышка чашки неплотно закрыта. | Вставьте или замените. |
| | Грязная чашка или крышка. | Чистый. |
| | Треснувшая чашка или крышка. | Установите чашку и крышку на место. |


© 2016 Carlisle Fluid Technologies, зарегистрированный специалист Finishing Brands UK Ltd

# Устранение возможных проблем в работе (продолжение)

| | | |
|---|---|---|
| Неполный рисунок распыления | Неадекватный материальный поток<br>Заблокировано вентиляционное отверстие в крышке стакана. Низкое давление воздуха распыления. | Выкрутите ручку регулировки подачи жидкости или замените сопло на сопло большего размера<br>Очистите крышку и прочистите вентиляционное отверстие.<br>Увеличьте давление воздуха и отбалансируйте пистолет. |
| Чрезмерное распыление | Давление воздуха слишком высокое.<br>Пистолет расположен слишком далеко от рабочей поверхности. | Уменьшите давление воздуха.<br>Отрегулируйте расстояние. |
| Сухой спрей | Слишком высокое давление воздуха. Пистолет слишком далеко от рабочей поверхности. Слишком быстрое движение пистолета.<br>Слишком слабый поток жидкости. | Уменьшите давление воздуха.<br>Отрегулируйте расстояние.<br>Сбавьте скорость.<br>Выкрутите регулировочный винт иглы или используйте сопло большего размера. |
| Утечка жидкости из гайка уплотнения | Упаковка изношена. | Заменять. |
| Жидкость течет или капает из передней части пистолета | Сопло или игла для жидкости изношены или повреждены.<br>Посторонний предмет в сопле жидкости.<br>Игла для жидкости загрязнена или застряла в уплотнении иглы<br>Неправильный размер иглы или сопла для жидкости. | Замените сопло и иглу для жидкости.<br>Чистый.<br>Чистый<br>Замените сопло и иглу для жидкости. |
| Жидкость капает или вытекает со дна чашки | Чаша не закреплена на пистолете. Загрязнено седло впускного отверстия для жидкости чаши. | Затянуть<br>Чистый. |
| Провисает и бежит | Слишком большой материальный поток.<br>Материал слишком тонкий.<br>Оружие наклонено под углом или движение оружия слишком медленное. | Поверните ручку регулировки подачи жидкости по часовой стрелке или переключитесь на сопло и иглу подачи жидкости меньшего размера.<br>Смешивайте правильно или наносите тонкими слоями.<br>Держите пистолет под прямым углом и придерживайтесь правильной техники стрельбы. |

© 2016 Carlisle Fluid Technologies, зарегистрированный специалист Finishing Brands UK Ltd

## АКСЕССУАРЫ

| | | | | | |
|---|---|---|---|---|---|
| DGi PRO Digital Манометр | ДГИПРО-502-БАР |  | Подставка для оружия | ГФВ-50-Ф |  |
| Гаечный ключ | СН-406 |  | 600 куб. см смешивания<br>Упаковка из 50 чашек | МС-1-К50 |  |
| отвертка Torx | |  | 10 м x 8 мм отверстие<br>резиновый воздушный шланг<br>с фитингами ¼ | Н-6065-В (БСП)<br>Н-6065-N (НПС) |  |
| Щетка для чистки | | | Упаковка из четырех QD фитинги | МПВ-463 |  |
| Щетка для чистки | 4900-5-1-К3 | | Поворотный MPV | МПВ-60-К3 |  |
| отвертка Torx | СПН-8-К2 |  | | | |

**ГАРАНТИЯ**

На данный продукт распространяется годовая гарантия Finishing Brands UK Limited.


Carlisle Fluid Technologies, DBA,
Finishing Brands UK Limited,
Рингвуд-роуд,
Борнмут,
BH11 9LH,

Великобритания.

Тел.: 01202 571111
Факс: 01202 581940
Адрес веб-сайта http:// www.carlisleft.eu

Юридический адрес:
Finishing Brands UK Limited,
400, Capability Green,
Лутон,
Бедфордшир,
ЛУ1 3АЭ,

Великобритания.

Зарегистрировано в Англии: № 07656273, НДС № GB 113 5531 50



DISTRIBUTED BY COATING EQUIPTMENT TECHNOLOGY,INC
store.cetinc.com • (586) 210-0555




© 2016 Carlisle Fluid Technologies, зарегистрированный специалист Finishing Brands UK Ltd