DEVILBISS®

ADVANCE HD HVLP и Trans-Tech®



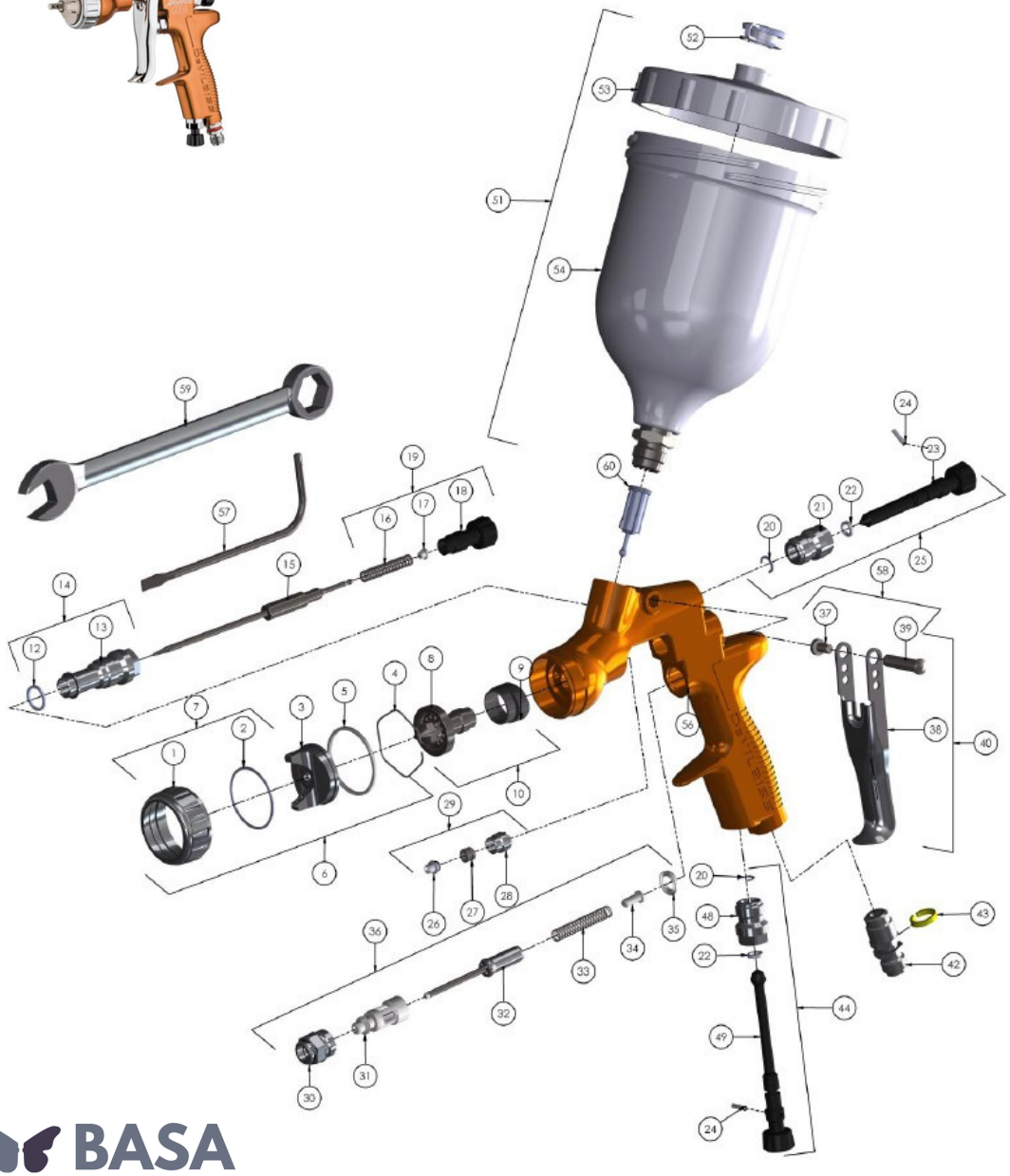

ПЕРЕЧЕНЬ ДЕТАЛЕЙ

ПОЗ	НАИМЕНОВАНИЕ	НОМЕР ДЕТАЛИ	КОЛ
1	Стопорное кольцо крышки воздушной системы	-	1
2	Токосъемное контактное кольцо	-	1
3	Крышка воздушной системы	-	1
4	Пружинная защелка крышки воздушной системы	JGA-156-K5	1
5	Уплотнение стопорного кольца	-	1
6	Крышка возд. системы и кольцо	См. таблицу 1 стр. 13	1
7	Стопор. кольцо крышки возд. сист. и уплотнения	ADV-403-K	1
8	Жидкостное сопло	-	1
9	Сепаратор	SP-626-K5	1
10	Набор жидкостного сопла	См. Таблицу 2 на стр. 13	1
*12	Уплотнение втулки корпуса	-	1
13	Втулка корпуса	-	1
14	Втулка корпуса и уплотнение	SN-6-K	1
15	Жидкостная игла	См. Таблицу 2 на стр. 13	1
*16	Пружина иглы	-	1
*17	Пружинная подушка иглы	-	1
18	Ручка регулировки подачи жидкости	-	1
19	Комплект ручки регулировки подачи жидкости, пружины и подушки	ADV-6-K	1
*20	Пружинная защелка	-	2
21	Корпус распылительного клапана	-	1
*22	Уплотнение распылительного клапана	-	2
23	Ручка регулировки распылительного клапана	-	1
*24	Штифт распылительного клапана	-	2
25	Узел распылительного клапана	ADV-402-K	1
*26	Уплотнение иглы	-	1
*27	Пружина уплотнения	-	1
*28	Уплотнение гайки	-	1
29	Комплект уплотнения, пружины и уплот. гайки	SN-404-K	1
30	Корпус воздушного клапана	-	

ПОЗ	НАИМЕНОВАНИЕ	НОМЕР ДЕТАЛИ	КОЛ
31	Обойма воздушного клапана	-	1
32	Тарелка воздушного клапана	-	1
33	Пружина воздушного клапана	-	1
34	Подушка пружины воздушного клапана	-	1
35	Уплотнение воздушного клапана	SN-34-K5	1
36	Узел воздушного клапана	SN-402-K	1
*37	Винт шпильки пуск. устр-ва (T20 TORX)	-	1
38	Пусковое устройство	-	1
*39	Шпилька пускового устройства	-	1
40	Комплект пуск. устр-ва, шпильки и винта	SN-63-K	1
42	Воздухоприемник	SN-9-K	1
43	Комплект колец для цветовой идентификации (4 цвета)	SN-26-K4	1
44	Клапан подачи воздуха	ADV-401-K	1
48	Корпус клапана	-	1
49	Шток клапана		1
51	Комплект чаши для гравитационной подачи	GFC-501	1
52	Крышка для контроля капания (комплект из 5)	GFC-2-K5	1
53	Крышка чаши для гравитац. подачи	GFC-402	1
54	Чаша для гравитационной подачи	-	1
56	Инструмент для обслуживания возд. клапана		1
57	Ключ Torx	SPN-8-K2	
58	Комплект шпилек и винтов	SN-405-K5	1
59	Гаечный ключ	-	
60	Фильтр	KGP-5-K5	1

ЗАПАСНЫЕ ЧАСТИ

Ремонтный комплект для краскораспылителя (включает позиции, обозначенные звездочкой (*))	PRO-415-1
Комплект уплотнения и штифта из 5 деталей (позиции 20, 22 и 24)	GTI-428-K5

Данные о принадлежностях см. стр. 16

BASA Engineering