Advance HD by DeVILBISS

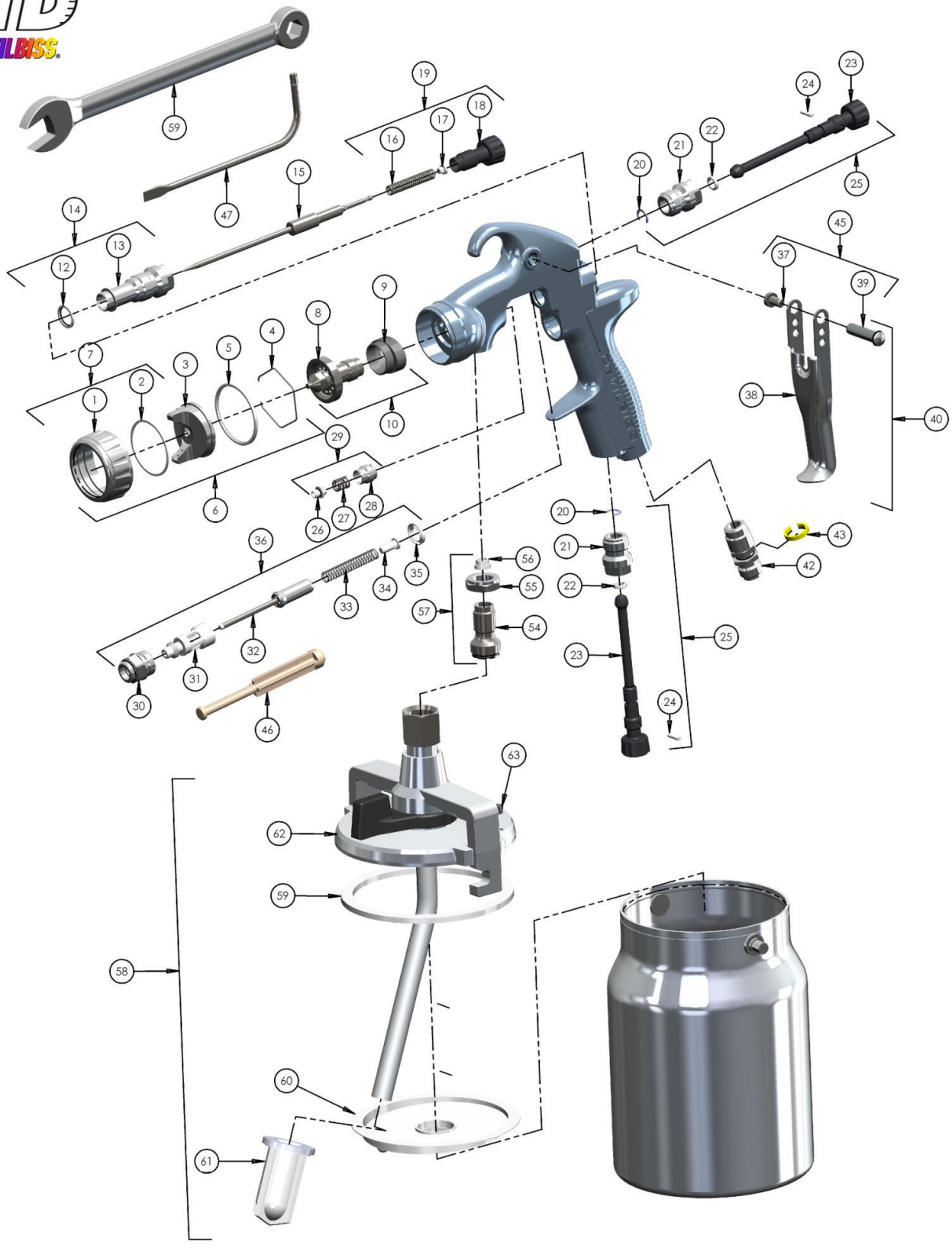

© 2008 ITW Finishing Systems and Products

ПЕРЕЧЕНЬ ДЕТАЛЕЙ

ПОЗ.	НАИМЕНОВАНИЕ	НОМЕР ДЕТАЛИ	КОЛ.
1	Стопорное кольцо крышки воздушной системы	-	1
2	Токосъемное контактное кольцо	-	1
3	Крышка воздушной системы	-	1
4	Пружинная защелка крышки воздушной системы	JGA-156-K5	1
5	Уплотнение стопорного кольца	-	1
6	Крышка воздушной системы и кольцо	См. таблицу 1 стр. 14	1
7	Стопорное кольцо и уплотнения крышки воздушной системы	ADV-403-K	1
8	Жидкостное сопло	См. таблицу 2 стр. 14	1
9	Сепаратор	SP-626-K5	1
10	Комплект краскораспылительной головки	См. таблицу 2 стр. 14	1
*12	Уплотнение втулки корпуса	-	1
13	Втулка корпуса	-	1
14	Втулка корпуса и уплотнение	SN-6-K	1
15	Жидкостная игла	См. таблицу 2 стр. 14	1
*16	Пружина иглы	-	1
*17	Пружинная подушка иглы	-	1
18	Ручка регулировки подачи жидкости	-	1
19	Комплект ручки регулировки подачи жидкости, пружины и подушки	ADV6-K	1
*20	Пружинная защелка	-	2
21	Корпус распылительного клапана	-	2
*22	Уплотнение распылительного клапана	-	2
23	Ручка регулировки распылительного клапана	-	2
*24	Штифт распылительного клапана	-	2
25	Узел распылительного клапана и клапана подачи воздуха	ADV-401-K	2
*26	Уплотнение иглы	-	1
*27	Пружина уплотнения	-	1
*28	Уплотнительная гайка	-	1
29	Комплект уплотнения, пружины и уплот. гайки	SN-404-K	1
30	Корпус воздушного клапана	-	1
31	Обойма воздушного клапана	-	1
32	Тарелка воздушного клапана	-	1
33	Пружина воздушного клапана	-	1

ПОЗ.	НАИМЕНОВАНИЕ	НОМЕР ДЕТАЛИ	КОЛ.
34	Подушка пружины воздушного клапана	-	1
35	Уплотнение воздушного клапана	SN-34-K5	1
36	Узел воздушного клапана	SN-402-K	1
*37	Винт шпильки пуск. устр-ва (T20 TORX)	-	1
38	Пусковое устройство	-	1
*39	Шпилька пускового устройства	-	1
40	Комплект пуск. устр-ва, шпильки и винта	SN-21-K	1
42	Воздухоприемник	SN-40-K	1
43	Комплект колец для цветовой идентификации (4 цвета)	SN-26-K4	1
45	Комплект шпилек и винтов	SN-405-K5	1
46	Инструмент для обслуживания воздушного клапана	-	1
47	Ключ типа Torx	SPN-8-K2	1
54	Штуцер впуска жидкости	-	1
55	Контргайка	-	1
56	Уплотнение	-	1
57	Комплект штуцера впуска жидкости	ADV-7-K	1
	Только модели с вакуумными присосами		
58	Вакуумный чашечный присос	TGC-545-E-K	1
59	Прокладка крышки чашки – комплект из 5	TGC-9-K5	1
60	Крышка для контроля капания (комплект из 5)	KR-115-K5	1
61	Фильтр – комплект из 10	KR-484-K10	1
62	Крышка в сборе	TGC-404-E	1
63	Клапан, комплект из 3	TGC-407-1-K3	1
	Данные о принадлежностях см. на стр. 17		
	Ремонтный комплект для краскораспылителя (включает позиции, обозначенные звездочкой*)	PRO-415-1	
	Комплект уплотнения и штифта из 5 деталей (позиции 20, 22 и 24)	GTI-428-K5	
	Данные о принадлежностях см. на стр. 17		

© 2008 ITW Finishing Systems and Products