DEVILBISS, серия AG360:

Автоматические воздушные краскораспылители низкого давления моделей AG361 и AG361E.

CE Ex II 2 G X T6

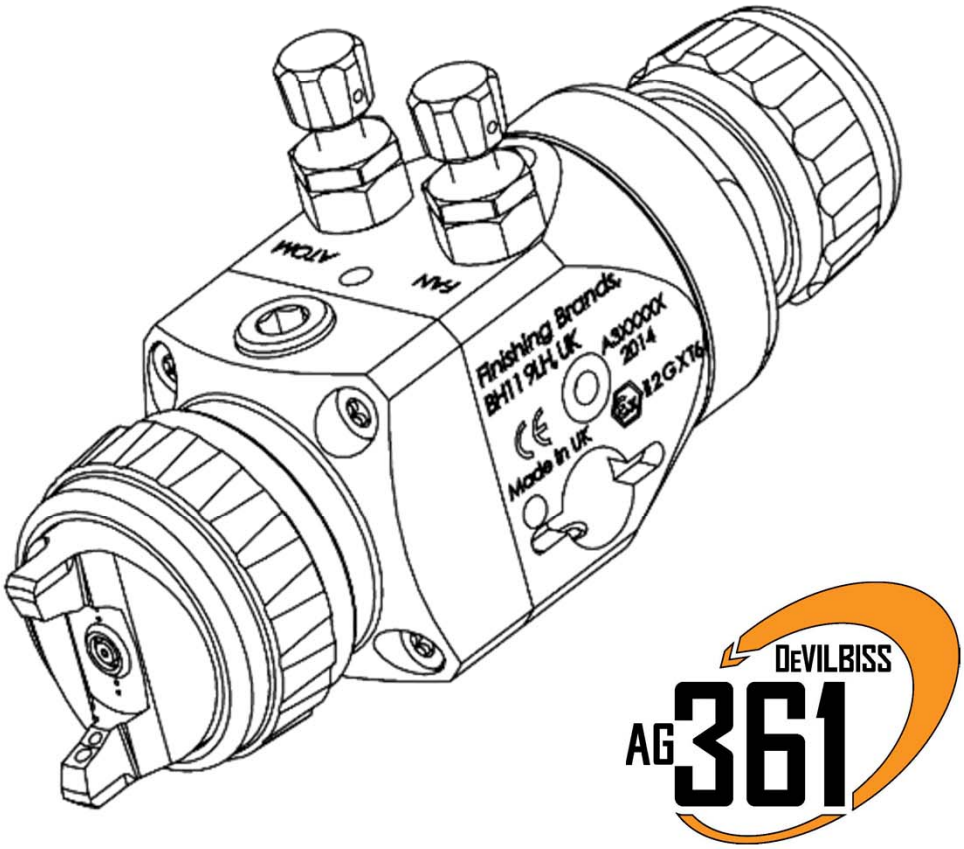

ВНИМАНИЕ! НЕ УНИЧТОЖАТЬ

Заказчик несет ответственность за то, чтобы все операторы и персонал по техническому обслуживанию прочитали и поняли данное руководство.

Свяжитесь с вашим местным представителем компании DeVilbiss, чтобы получить дополнительные экземпляры данного руководства.

ИЗУЧИТЕ ВСЕ ИНСТРУКЦИИ, ПРЕЖДЕ ЧЕМ ЭКСПЛУАТИРОВАТЬ ДАННОЕ ИЗДЕЛИЕ КОМПАНИИ DEVILBISS.

ФУНКЦИОНАЛЬНОЕ ОПИСАНИЕ

Автоматические краскораспылители воздушного распыления под низким давлением моделей AG361 и AG361E спроектированы как экономически эффективные распылители с максимальными возможностями управления и пригодности к обслуживанию.
Модель AG361 предназначена для нанесения большинства видов общих промышленных покрытий и отделочных операций, она может работать как с красками на водяной основе, так и с красками на основе растворителя.
Модель AG361E предназначена для нанесения специализированных керамических и эмалевых покрытий на водной основе, на поверхности сантехнических и стекловидных изделий.
Краскораспылители поставляются с насадками следующих типов: Conventional, Trans-Tech (High Efficiency) и с крышками воздушной системы HVLP («Большой объем при низком давлении»), чтобы дать пользователю возможность выбрать параметры распыления и эффективности переноса. Они созданы как гибкие решения для современных устройств нанесения покрытий с многочисленными доступными принадлежностями, чтобы в еще большей степени оптимизировать рабочий процесс.

ТЕХНИЧЕСКИЕ ХАРАКТЕРИСТИКИ

ДАВЛЕНИЯ ЖИДКОСТИ И ВОЗДУХА НА ВХОДЕ (см. стр. 8 и 9)	
P1 = Макс. входное давление воздуха	7 Bar [102 psi]
P2 = Макс. входное давление жидкости	7 Bar [102 psi]
P3 = Давление воздуха в цилиндре	4 - 7 Bar [58 psi - 102psi]

УСЛОВИЯ ОКРУЖАЮЩЕЙ СРЕДЫ	
Макс. рабочая температура окружающей среды	40 °C номин. [104 °F]

КОНСТРУКЦИОННЫЕ МАТЕРИАЛЫ	
Распылительная головка и каналы прохода жидкости	Нержавеющая сталь
Материал корпуса краскораспылителя	Quickclean™ Алюминий с покрытием
Материал крышки воздушной системы	Латунь, никелированная химическим методом
Конструкция сопла распылителя и форсунки	Нержавеющая сталь Нержавеющая сталь с нитридным покрытием Карбид вольфрама
Уплотнения и уплотнительные кольца	Полиэтилен высокой плотности (HDPE), наружные части из материала "вайтон"

СОЕДИНЕНИЯ	
P1 = Размер штуцера подачи воздуха	1/4" G
P2 = Размер впускного отверстия жидкости	1/4" G
P3 = Впуск цилиндра	1/4" G

МАССА	
Масса краскораспылителя	670g

РАЗМЕРЫ (см. стр. 20)	
Д x В x Ш, мм	146 x 66 (включая клапаны) x 44

Описание изделия:	AG361, AG361E
Данное изделие предназначено для использования с:	Материалы на основе растворителей и на водной основе
Пригодно для использования в опасной зоне:	Зона 1 и 2
Уровень защиты:	II 2 G X T6
Уровень вибраций:	N/A
Уровень звукового давления:	Поставляются по запросу
Уровень звуковой мощности:	Поставляются по запросу
Изготовитель:	Finishing Brands UK, Ringwood Road, Bournemouth, BH11 9LH. UK

Декларация о соответствии требованиям ЕС

Мы, сотрудники британской компании Finishing Brands, заявляем, что вышеуказанное изделие соответствует положениям:

Директива по машинному оборудованию 2006/42/EC

Директива ATEX 94/9/EC

за счет удовлетворения требованиям следующих законодательных документов и согласованных стандартов:

BS EN 1953:2013, Оборудование для пульверизации и распыления материалов покрытия – требования по безопасности

EN ISO 12100-1:2010, Безопасность машинного оборудования – базовые концепции, общие принципы проектирования – базовая терминология, методология

EN ISO 12100-2:2010, Безопасность машинного оборудования – базовые концепции, общие принципы проектирования – технические принципы

EN 14462:2005+A1:2009, Оборудование для обработки поверхности – метод испытания на уровень шума оборудования для обработки поверхности, включая соответствующее вспомогательное оборудование для транспортировки – степень точности 2 и 3

EN ISO 11201:1995, Акустика – шум, генерируемый машинным оборудованием и агрегатами – определение уровней излучаемого звукового давления на рабочих местах и в других указанных местах в существенно свободной зоне над отражающей плоскостью с пренебрежимо малыми коррекциями, связанными с окружающей средой.

EN1127-1: Взрывоопасные среды – предотвращение взрывов – базовые концепции.

EN 13463-1: Неэлектрическое оборудование, предназначенное для использования в потенциально взрывоопасных средах – базовые методы и требования.

Изделия HVLP и Trans-Tech удовлетворяют требованиям PG6, содержащимся в директивах EPA и обеспечивают эффективность переноса материала свыше 65%.

D Smith (Генеральный директор)
30/01/15

На данной странице слова ПРЕДУПРЕЖДЕНИЕ, ОСТОРОЖНО и ПРИМЕЧАНИЕ используются, чтобы выделить важную информацию по технике безопасности следующим образом:

⚠ ПРЕДУПРЕЖДЕНИЕ	⚠ ОСТОРОЖНО	ПРИМЕЧАНИЕ
Факторы опасности или небезопасные методы работы, которые могут привести к серьезной травме, в том числе с летальным исходом или значительному ущербу для имущества.	Факторы опасности или небезопасные методы работы, которые могут привести к легким травмам и повреждению изделий или имущества.	Важная информация по установке, эксплуатации или техническому обслуживанию.

⚠ ПРЕДУПРЕЖДЕНИЕ

Изучите приведенные ниже предупреждения, прежде чем использовать данное оборудование.



РАСТВОРИТЕЛИ И МАТЕРИАЛЫ ПОКРЫТИЯ. Могут быть легковоспламеняющимися или горючими при распылении. Перед применением данного оборудования всегда просматривайте инструкцию поставщика материала для покрытий и листы по технике безопасности.



ИЗУЧИТЕ РУКОВОДСТВО. Перед эксплуатацией оборудования для чистовой отделки внимательно изучите всю информацию по технике безопасности, эксплуатации и техническому обслуживанию, приведенную в руководстве по эксплуатации. Пользователи должны соблюдать все местные и национальные правила практического использования оборудования и выполнять требования страховой компании, определяющие требования к вентиляции, противопожарной защите, эксплуатации и организации производства и управления на производственных участках.



ОПАСНОСТЬ ВОЗГОРАНИЯ ИЛИ ВЗРЫВА. Никогда не используйте 1,1,1-трихлорэтан, метиленхлорид, другие растворители на основе галоидзамещенных углеводородов или жидкости, содержащие такие растворители, в оборудовании с алюминиевыми деталями, контактирующими с такими жидкостями. Такое использование может привести к возникновению серьезной химической реакции с вероятностью взрыва. Проконсультируйтесь у ваших поставщиков жидкостей, чтобы убедиться в том, что используемые жидкости совместимы с алюминиевыми деталями.



СТАТИЧЕСКИЕ ЗАРЯДЫ. В жидкостях может образовываться статический заряд, который должен разряжаться через правильное заземление оборудования, окрашиваемые объекты и любые другие проводящие электричество предметы в зоне распределения жидкости. Неправильное заземление или искры могут создать опасные условия и привести к возникновению пожара, взрыву, поражению электрическим током или стать причиной другой серьезной травмы.



ТОКСИЧНЫЕ ПАРЫ. Некоторые материалы в распыленном состоянии могут быть ядовитыми, вызывать раздражение или наносить иной вред здоровью. Перед распылением всегда читайте все этикетки и паспорта безопасности материала и следуйте всем рекомендациям, касающимся материала. При необходимости обратитесь к вашему поставщику материала.



БЛОКИРОВКА / ВЫВЕШИВАНИЕ ТАБЛИЧЕК. Несоблюдение требования по отключению электропитания, отсоединению и блокировке всех источников энергии с вывешиванием предупреждающих табличек перед выполнением технического обслуживания может привести к серьезной травме, в том числе с летальным исходом.



УРОВНИ ШУМА. В зависимости от настроек оборудования уровень шума насосов и краскораспылителей по шкале А может превышать 85 дБ (А). Подробные данные о фактических уровнях шума предоставляются по требованию. Рекомендуется при использовании оборудования постоянно использовать средства защиты органов слуха.



ОПАСНОСТИ, СВЯЗАННЫЕ С ВЫСОКИМ ДАВЛЕНИЕМ. Высокое давление может стать причиной серьезной травмы. Стравите все давление перед техническим обслуживанием. Струя из распылительного пистолета, утечки из шлангов или детали с нарушением герметичности могут привести к повреждению кожного покрова и вызвать серьезные травмы.



ЕЖЕДНЕВНО ОСМАТРИВАЙТЕ ОБОРУДОВАНИЕ. Ежедневно осматривайте оборудование на наличие изношенных или сломанных частей. Не эксплуатируйте оборудование, если вы не уверены в его состоянии.



ОПАСНОСТЬ ПРИ НЕПРАВИЛЬНОМ ИСПОЛЬЗОВАНИИ ОБОРУДОВАНИЯ. Неправильное использование оборудования может привести к пробою, неисправной работе или неожиданному запуску оборудования, что может стать причиной серьезной травмы.



ПЕРЧАТКИ. Распыление или очистку оборудования следует производить в перчатках.



ИСПОЛЬЗУЙТЕ ЗАЩИТНЫЕ ОЧКИ. Несоблюдение требования по использованию защитных очков с боковыми щитками может привести к серьезной травме глаз или потере зрения.



ИСПОЛЬЗУЙТЕ РЕСПИРАТОР. Всегда рекомендуется пользоваться средствами защиты органов дыхания. Тип оборудования должен быть совместим с распыляемым материалом.



НИКОГДА НЕ ИЗМЕНЯЙТЕ КОНСТРУКЦИЮ ОБОРУДОВАНИЯ. Не изменяйте конструкцию оборудования, если только изготовитель не предоставил письменное разрешение.

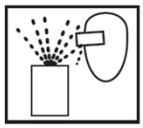

ОПАСНОСТЬ ТРАВМИРОВАНИЯ ОТЛЕТАЮЩИМИ ПРЕДМЕТАМИ. Вы можете получить травму, стравливая жидкости или газы, находящиеся под давлением, или из-за отлетающих частиц мусора.



ПРОЦЕДУРА СТРАВЛИВАНИЯ ДАВЛЕНИЯ. Всегда следуйте процедуре стравливания давления, описанной в справочном руководстве по оборудованию.



НЕОБХОДИМО ЗНАТЬ РАСПОЛОЖЕНИЕ ТОЧЕК ОТКЛЮЧЕНИЯ ОБОРУДОВАНИЯ В ЭКСТРЕННОЙ СИТУАЦИИ.



ОБУЧЕНИЕ ОПЕРАТОРА. Весь персонал должен пройти обучение перед эксплуатацией оборудования для чистовой отделки.

РАБОТОДАТЕЛЬ НЕСЕТ ОТВЕТСТВЕННОСТЬ ЗА ПРЕДОСТАВЛЕНИЕ ЭТОЙ ИНФОРМАЦИИ ОПЕРАТОРУ ОБОРУДОВАНИЯ.

ФОРМАТ НОМЕРА ПО КАТАЛОГУ И РУКОВОДСТВО ПО ВЫБОРУ ДЕТАЛЕЙ КРАСКОРАСПЫЛИТЕЛЯ AG361

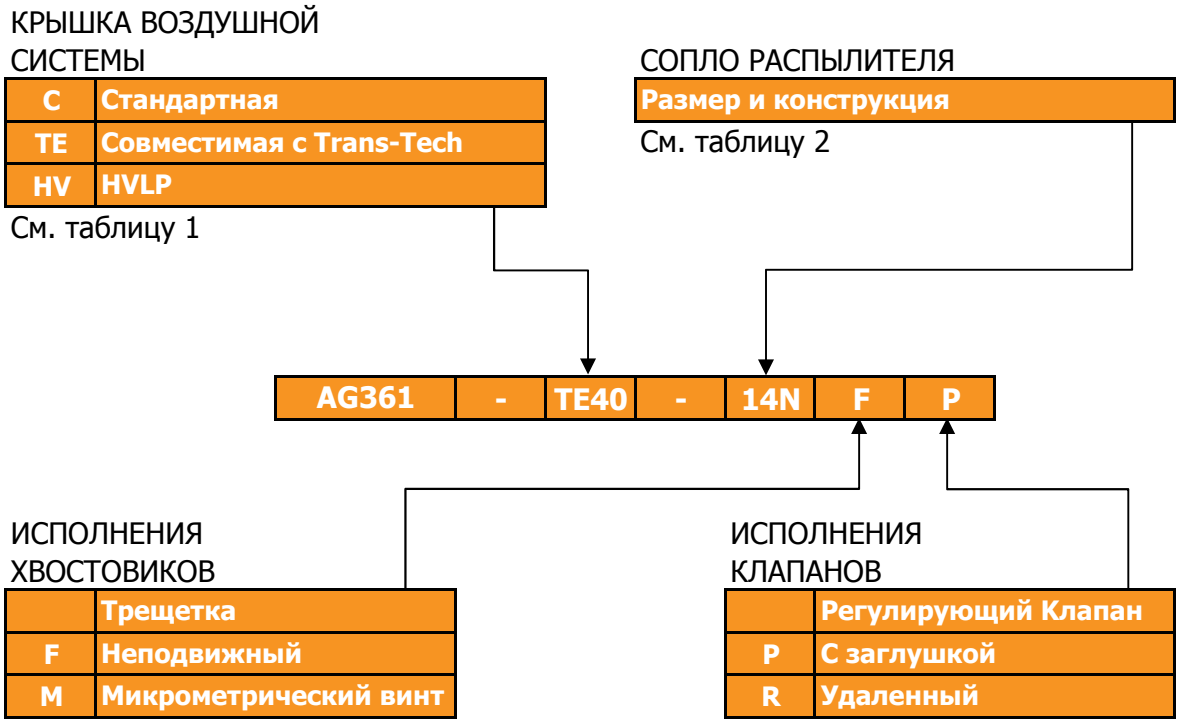

ТАБЛИЦА 1. РУКОВОДСТВО ПО ПРОИЗВОДИТЕЛЬНОСТИ КРЫШЕК ВОЗДУШНОЙ СИСТЕМЫ AG361

Крышка воздушной системы и тип		Номер по каталогу	Расход воздуха	Рекомендуемое давление воздуха на	Типичный расход жидкости*	Типичный размер пятна**
C1	Стандартная	PROC-120-C1-K	300 L/min (10.7 cfm)	3 Bar (45 psi)	150-250 ml/min	270mm
C2	Стандартная	PROC-120-C2-K	290 L/min (10.3 cfm)	3 Bar (45 psi)	100-350 ml/min	270mm
C3	Стандартная	PROC-120-C3-K	440 L/min (15.7 cfm)	3 Bar (45 psi)	250-600 ml/min	360mm
TE10	Совместимая с Trans-Tech	PRO-100-TE10-K	255 L/min (9.1 cfm)	2 Bar (30 psi)	150-200 ml/min	300mm
TE20	Совместимая с Trans-Tech	PRO-100-TE20-K	325 L/min (11.6 cfm)	2 Bar (30 psi)	150-200 ml/min	290mm
TE30	Совместимая с Trans-Tech	PRO-100-TE30-K	375 L/min (13.3 cfm)	2 Bar (30 psi)	200-300 ml/min	300mm
TE40	Совместимая с Trans-Tech	PRO-100-TE40-K	355 L/min (12.6 cfm)	2 Bar (30 psi)	250-400 ml/min	380mm
TE50	Совместимая с Trans-Tech	PRO-100-TE50-K	425 L/min (15.1 cfm)	2 Bar (30 psi)	250-400 ml/min	300mm
HV30***	HVLP	PRO-100-HV30-K	450 L/min (16.0 cfm)	1.75 Bar (26 psi)	160-200 ml/min	315mm

* Расходы могут меняться в зависимости от используемой краски/материала и давления.

** Размер пятна на расстоянии 200 мм.

*** HV30 (HVLP) работает при давлении распыления 0,7 бара [10 фунтов на кв. дюйм] на крышке воздушной системы.

ТАБЛИЦА 2. РЕКОМЕНДУЕМЫЕ СОЧЕТАНИЯ СОПЕЛ КРАСКОРАСПЫЛИТЕЛЯ / КРЫШЕК ВОЗДУШНОЙ СИСТЕМЫ AG361												
Крышка воздушной системы	Тип распыления	0.5mm	0.7mm	0.85mm	1.0mm	1.2mm	1.4mm	1.6mm	1.8mm	2.0mm	2.2mm	2.8mm
C1	Стандартная	-	-	SN	SN	SN	SN	SN	SN	-	-	-
C2	Стандартная	-	-	SN	SN	SN	SN	SN	SN	-	-	-
C3	Стандартная	-	-	SN	SN	SN	SN	SN	SN	-	-	-

Номера по каталогу стандартных сопел и форсунок см. в таблице 3.

TE10	Trans-Tech	-	-	SN	SN	SN	SN	SN	SN	SN	SN	-
TE20	Trans-Tech	-	-	SN	SN	SN	SN	SN	SN	SN	SN	-
TE30	Trans-Tech	-	-	SN	SN	SN	SN	SN	SN	SN	SN	-
TE40	Trans-Tech	-	-	SN	SN	SN	SN	SN	SN	SN	SN	-
TE40R	Trans-Tech	-	-	SN	SN	SN	SN	SN	SN	SN	SN	-
HV30	HVLP	-	-	SN	SN	SN	SN	SN	SN	SN	SN	-

Номера по каталогу стандартных сопел и форсунок Trans-Tech / HVLP см. в таблице 4.

S = В продаже имеются высококачественные сопла и форсунки из нержавеющей стали такого же типа и размера.

N = Также могут поставляться сопла и форсунки такого же типа и размера с нитрированием.

ТАБЛИЦА 3. СТАНДАРТНЫЕ СОПЛА И ФОРСУНКИ ДЛЯ AG361

Размер сопла распылителя	Нержавеющая сталь		С нитрированием	
	Сопло распылителя	Форсунка	Сопло распылителя	Форсунка
0.85	PROC-215-085-K	SPA-361-085-10-K	PROC-215N-085-K	SPA-361N-085-10-K
1.0	PROC-215-10-K		PROC-215N-10-K	
1.2	PROC-215-12-K	SPA-361-12-14-K	PROC-215N-12-K	SPA-361N-12-14-K
1.4	PROC-215-14-K		PROC-215N-14-K	
1.6	PROC-215-16-K	SPA-361-16-18-K	PROC-215N-16-K	SPA-361N-16-18-K
1.8	PROC-215-18-K		PROC-215N-18-K	

ТАБЛИЦА 4. СОПЛА И ФОРСУНКИ TRANS-TECH / HVLP ДЛЯ AG361

Размер сопла распылителя	Нержавеющая сталь		С нитрированием	
	Сопло распылителя	Форсунка	Сопло распылителя	Форсунка
0.85	PRO-205-085-K	SPA-361-085-10-K	PRO-205N-085-K	SPA-361N-085-10-K
1.0	PRO-205-10-K		PRO-205N-10-K	
1.2	PRO-205-12-K	SPA-361-12-14-K	PRO-205N-12-K	SPA-361N-12-14-K
1.4	PRO-205-14-K		PRO-205N-14-K	
1.6	PRO-205-16-K	SPA-361-16-18-K	PRO-205N-16-K	SPA-361N-16-18-K
1.8	PRO-205-18-K		PRO-205N-18-K	
2.0	PRO-205-20-K	SPA-361-20-22-K	PRO-205N-20-K	SPA-361N-20-22-K
2.2	PRO-205-22-K		PRO-205N-22-K	

ФОРМАТ НОМЕРА ПО КАТАЛОГУ И РУКОВОДСТВО ПО ВЫБОРУ ДЕТАЛЕЙ КРАСКОРАСПЫЛИТЕЛЯ AG361E ДЛЯ НАНЕСЕНИЯ ЭМАЛЕВЫХ ПОКРЫТИЙ НА КЕРАМИЧЕСКИЕ ИЗДЕЛИЯ

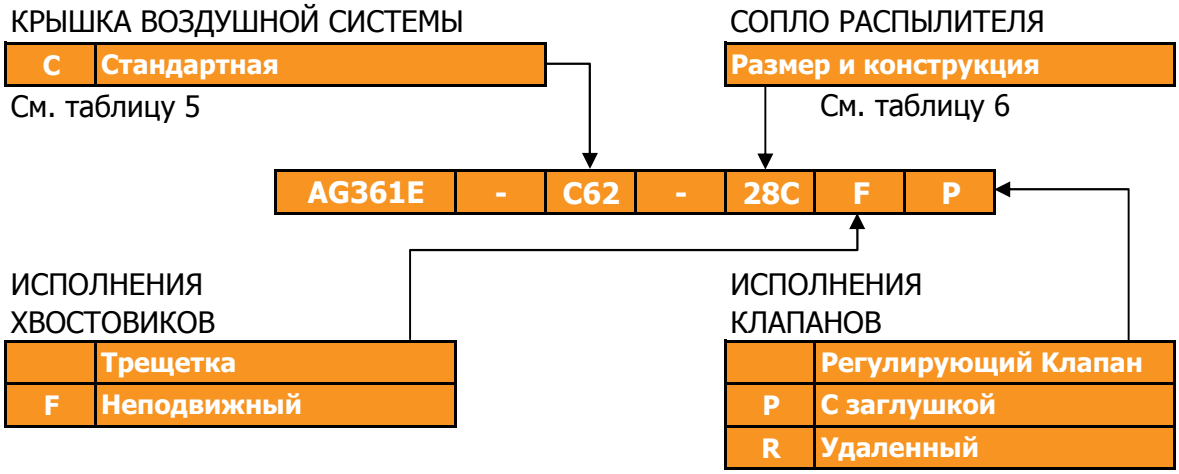

ТАБЛИЦА 5. РУКОВОДСТВО ПО РАБОЧИМ ХАРАКТЕРИСТИКАМ КРЫШЕК ВОЗДУШНОЙ СИСТЕМЫ AG361E

Крышка воздушной системы и тип		Номер по каталогу	Расход воздуха	Рекомендуемое давление воздуха на	Типичный расход жидкости*	Типичный размер пятна**
C62	Стандартная	PROC-120-C62-K	430 [15.2 cfm]	3 Bar [45 psi]	< 3.5 L/min	490mm
C64	Стандартная	PROC-120-C64-K	400 [14.1 cfm]	3 Bar [45 psi]	< 2.5 L/min	430mm
C67	Стандартная	PROC-120-C67-K	425 [15.0 cfm]	3 Bar [45 psi]	< 2.0 L/min	500mm

* Расходы могут меняться в зависимости от используемой краски/материала и давления.

** Размер пятна на расстоянии 300 мм.

ТАБЛИЦА 6. СОЧЕТАНИЯ СОПЛА РАСПЫЛИТЕЛЯ / КРЫШКИ ВОЗДУШНОЙ СИСТЕМЫ AG361E

Крышка воздушной системы	Тип распыления	0.5mm	0.7mm	0.85mm	1.0mm	1.2mm	1.4mm	1.6mm	1.8mm	2.0mm	2.2mm	2.8mm
C62	Стандартная	-	-	-	-	-	-	-	-	-	-	SNC
C64	Стандартная	-	-	-	-	-	-	-	-	-	SNC	-
C67	Стандартная	-	-	-	-	-	SN		SNC	-	-	-

Номера по каталогу сопел и форсунок для керамики см. в таблице 7.

S = В продаже имеются высококачественные сопла и форсунки из нержавеющей стали такого же типа и размера.

N = Также могут поставляться сопла и форсунки такого же типа и размера с нитрированием.

C = Также могут поставляться сопла и форсунки такого же типа и размера из карбида вольфрама.

ТАБЛИЦА 7. КЕРАМИЧЕСКИЕ СОПЛА И ФОРСУНКИ ДЛЯ AG361E

Размер сопла распылителя	Нержавеющая сталь		С нитрированием		Карбид вольфрама	
	Сопло распылителя	Форсунка	Сопло распылителя	Форсунка	Сопло распылителя	Форсунка
1.4	PRO-250-14-K	SPA-360-18-22-K	PRO-250N-14-K	SPA-360N-18-22-K	-	-
1.8	PRO-250-18-K		PRO-250N-18-K		PRO-250C-18	SPA-360C-18-22
2.2	PRO-250-22-K		PRO-250N-22-K		PRO-250C-22	
2.8	PRO-250-28-K	SPA-360-28-K	PRO-250N-28-K	SPA-360N-28-K	PRO-250C-28	SPA-360C-28

ТИПОВАЯ СХЕМА ПНЕВМАТИЧЕСКИХ СОЕДИНЕНИЙ

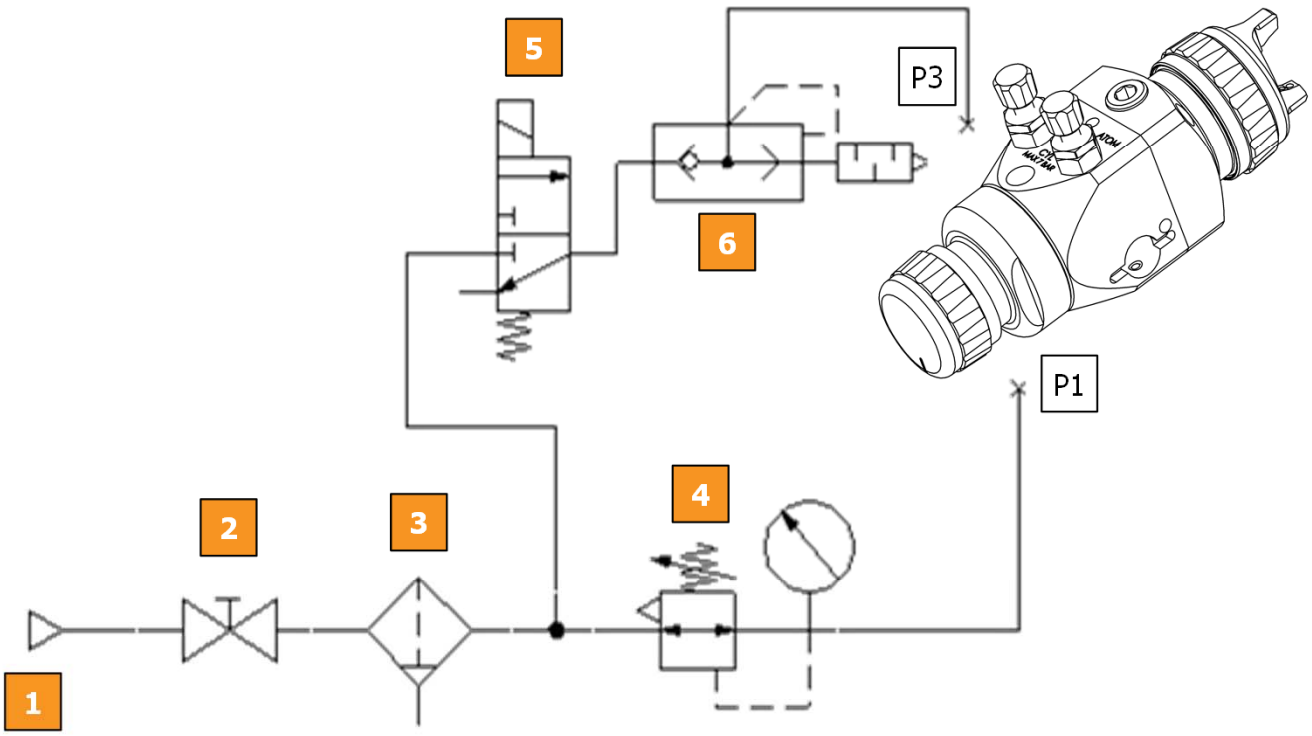

1	Отбор сжатого воздуха
2	Отсечной клапан
3	Воздушный фильтр
4	Регулятор подачи воздуха и манометр
5	Электромагнитный клапан 3/2, нормально закрытый
6	Клапан быстрого выпуска и глушитель
P1	КРЫШКА – 1/4 ДЮЙМА G
P3	ЦИЛ. – 1/8 ДЮЙМА G

⚠ ПРЕДУПРЕЖДЕНИЕ

Пистолет-распылитель должен быть заземлен, чтобы устранять любые электростатические заряды, которые могут формироваться в процессе движения жидкости или воздуха. Заземление может быть обеспечено путем монтажа пистолета-распылителя или применения электропроводящих шлангов воздуха/жидкости. Необходимо проверить электрическую связь между пистолетом-распылителем и землей, сопротивление должно быть меньше 10^6 Ом.

ТИПОВАЯ СХЕМА ЖИДКОСТНЫХ СОЕДИНЕНИЙ

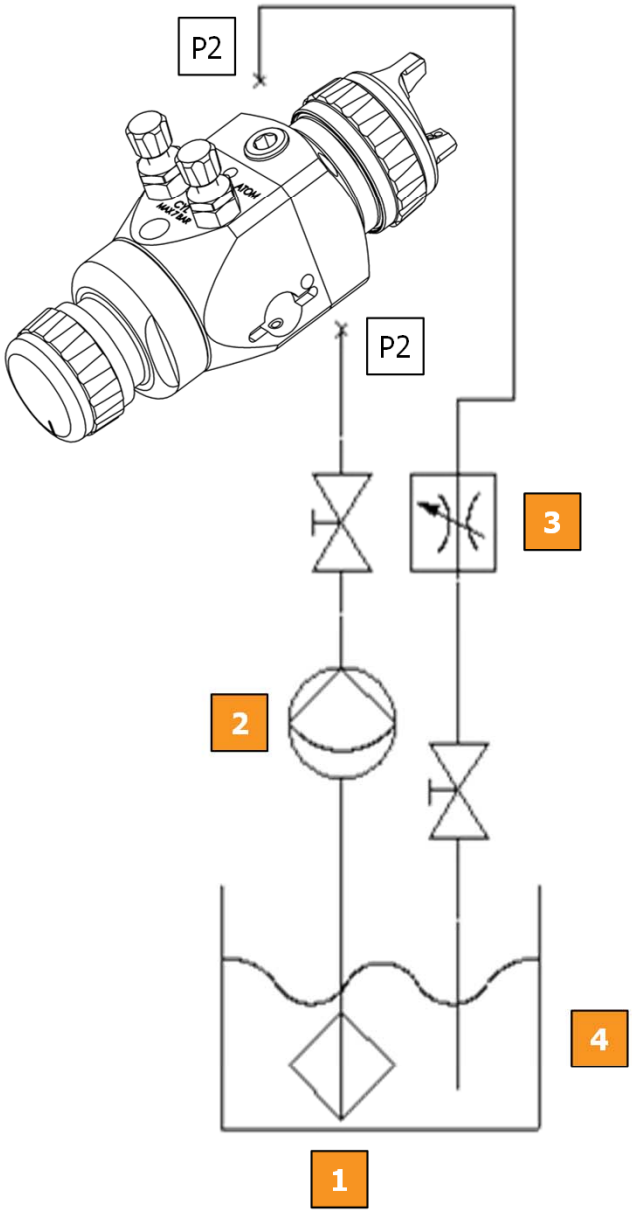

1	Жидкостный фильтр
2	Подача жидкости
3	Клапан ограничения потока жидкости
4	Емкость с жидкостью
P2	Сопло распылителя – 1/4 дюйма G

ПРИМЕЧАНИЕ
При помещении на хранение на изделия наносятся защитные покрытия. Перед использованием промойте внутренние проходы оборудования рекомендованным растворителем.

ПОКОМПОНЕНТНОЕ ИЗОБРАЖЕНИЕ

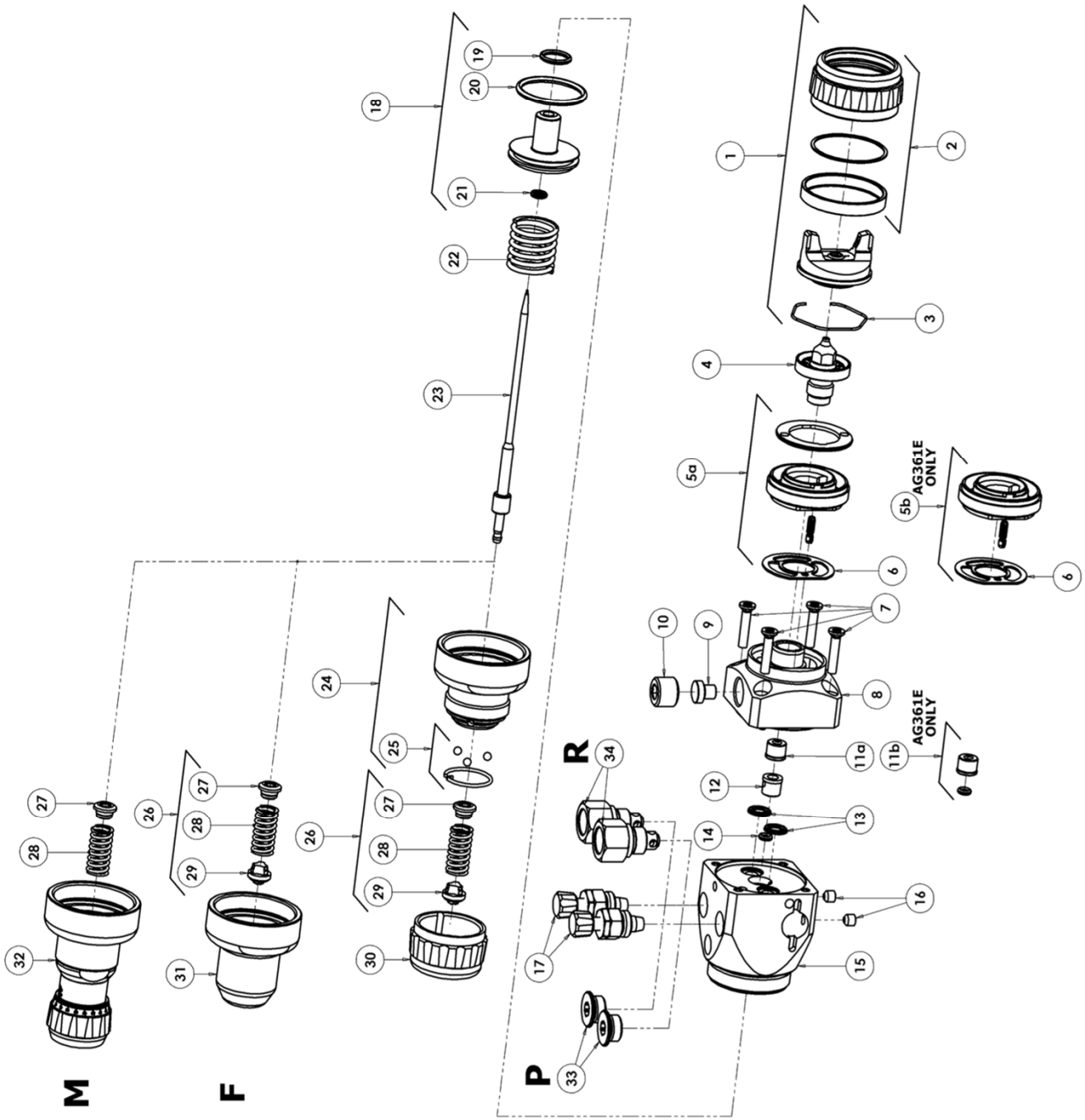

ПЕРЕЧЕНЬ ДЕТАЛЕЙ

ПОЗ.	№ ДЕТАЛИ	НАИМЕНОВАНИЕ	КОЛ-ВО УЗЛОВ
1	СМ. ТАБЛ.	КРЫШКА ВОЗДУШНОЙ СИСТЕМЫ И СТОПОРНОЕ КОЛЬЦО	1
2	PRO-405-K	ВСПОМОГАТЕЛЬНЫЙ УЗЕЛ СТОПОРНОГО КОЛЬЦА	1
3	JGA-156-K	ПРУЖИННЫЙ ЗАЖИМ (КОМПЛЕКТ ИЗ 5 ШТ.)	1
4	СМ. ТАБЛ.	СОПЛО РАСПЫЛИТЕЛЯ	1
5a	SN-69-K	УЗЕЛ РАСПЫЛИТЕЛЬНОЙ ГОЛОВКИ И ШТИФТА	1
5b	SN-69-US-K	УЗЕЛ РАСПЫЛИТЕЛЬНОЙ ГОЛОВКИ И ШТИФТА (ТОЛЬКО AG361E)	1
6	SN-18-1-K2	ПРОКЛАДКА (КОМПЛЕКТ ИЗ 2 ШТ.)	1
7	S-14192-K4	ВИНТ TORX (КОМПЛЕКТ ИЗ 4 ШТ.)	4
8	SPA-150-K	ГОЛОВКА	1
9	SPA-158-K	ЗАГЛУШКА	1
10	S-18226	ЗАГЛУШКА	1
11a	SPA-159-K	УПЛОТНЕНИЕ ФОРСУНКИ	1
11b	SPA-420-K	УЗЕЛ УПЛОТНЕНИЯ ДЛЯ КЕРАМИКИ (ТОЛЬКО AG361E)	1
12	SPA-157-K	ПРОСТАВКА УПЛОТНЕНИЯ	1
13	SPA-29X-K4	УПЛОТНИТЕЛЬНОЕ КОЛЬЦО (КОМПЛЕКТ ИЗ 4 ШТ.)	2
14	SPA-180X-K2	УПЛОТНИТЕЛЬНОЕ КОЛЬЦО (КОМПЛЕКТ ИЗ 2 ШТ.)	1
15	SPA-151-K	КОРПУС AG-361	1
16	S-14193	УСТАНОВОЧНЫЙ ВИНТ С ШЕСТИГРАННЫМ УГЛУБЛЕНИЕМ ПОД КЛЮЧ	2
17	SPA-414-K	РЕГУЛИРУЮЩИЙ КЛАПАН	2
18	SPA-6X-K	КОМПЛЕКТ ПОРШНЯ И УПЛОТНЕНИЯ	1
19	S-28220X-K2	УПЛОТНИТЕЛЬНОЕ КОЛЬЦО (КОМПЛЕКТ ИЗ 2 ШТ.)	1
20	S-28225X-K2	УПЛОТНИТЕЛЬНОЕ КОЛЬЦО (КОМПЛЕКТ ИЗ 2 ШТ.)	1
21	S-28219X-K4	УПЛОТНИТЕЛЬНОЕ КОЛЬЦО (КОМПЛЕКТ ИЗ 4 ШТ.)	1
22	SPA-13	ПРУЖИНА ПОРШНЯ	1
23	СМ. ТАБЛ.	ЖИДКОСТНАЯ ФОРСУНКА	1
*24	SPA-415-K	ЗАДНИЙ КОРПУС В СБОРЕ	1
25	SPA-KK-1	КОМПЛЕКТ КОЛЬЦА И ШАРА	1
26	SPA-421-K	КОМПЛЕКТ ПРУЖИНЫ ФОРСУНКИ	1
27	SPA-422-K2	КНОПКА ПРУЖИНЫ (КОМПЛЕКТ ИЗ 2 ШТ.)	1
28	SPA-31	ПРУЖИНА ФОРСУНКИ	1
29	SPA-165-K2	КНОПКА ПРУЖИНЫ (КОМПЛЕКТ ИЗ 2 ШТ.)	1
*30	SPA-166-K	РЕГУЛИРОВОЧНАЯ РУЧКА	1
31	SPA-167-K	НЕПОДВИЖНЫЙ ЗАДНИЙ КОЖУХ	1
32	SPA-417-K	УЗЕЛ МИКРОМЕТРИЧЕСКОГО ВИНТА	1
33	SPA-111-K2	ПРОБКА-ЗАГЛУШКА	2
34	SPA-22-K2	УДАЛЕННЫЙ РАЗЪЕМ	2

* ЧАСТЬ КОМПЛЕКТА SPA-426-K

ТИПОВАЯ УСТАНОВКА

1. Воздушный клапан АТОМ («РАСПЫЛЕНИЕ») регулирует давление распылительного воздуха, клапан FAN («СЕКТОР») регулирует размер пятна распыления. Для увеличения давления поворачивайте против часовой стрелки, для снижения давления поворачивайте по часовой стрелке.

2. Расход жидкости можно регулировать задней ручкой регулировки форсунки; расход жидкости увеличивается при повороте ручки против часовой стрелки.

ТИПОВАЯ ПОСЛЕДОВАТЕЛЬНОСТЬ ЗАПУСКА

1. Поверните ручку регулировки форсунки против часовой стрелки до полного открывания форсунки.
2. Поверните воздушные клапаны FAN («СЕКТОР») и АТОМ («РАСПЫЛЕНИЕ») против часовой стрелки так, чтобы они были полностью открыты.
3. Нажмите курок пистолета и отрегулируйте давление подачи жидкости, чтобы получить рекомендуемый расход жидкости, указанной в таблице «Руководство по техническим характеристикам крышек воздушной системы».
4. Нажмите курок пистолета и установите регулятор давления воздуха на впуске краскораспылителя, чтобы получить рекомендуемое начальное давление, указанное в таблице «Руководство по техническим характеристикам крышек воздушной системы».

5. Попробуйте произвести распыление – если покрытие будет слишком сухим или тонким, снизьте расход воздуха, уменьшив его давление или повернув клапан распыления АТОМ по часовой стрелке. Или увеличьте расход жидкости, используя давление подачи жидкости.

6. Попробуйте произвести распыление – если покрытие будет слишком влажным, снизьте давление подачи жидкости, чтобы уменьшить ее расход. В качестве альтернативного варианта увеличьте давление воздуха на впуске, чтобы увеличить давление распыления.

7. Используйте ручку регулировки форсунки для точной настройки расхода жидкости.

8. Размер пятна можно уменьшить поворотом регулировочного клапана по часовой стрелке. Для снижения пятна распыления может потребоваться снижение расхода жидкости.

9. Оптимальный размер пятна обеспечивается, когда краскораспылитель расположен перпендикулярно обрабатываемой поверхности.

10. Рекомендуемое расстояние распыления составляет 150-200 мм. (6-8 дюймов)

11. Когда краскораспылитель не используется, обязательно отключите подачу воздуха и жидкости, сбросьте давление и произведите очистку.

ТЕХНИЧЕСКОЕ ОБСЛУЖИВАНИЕ

УСЛОВНЫЕ ОБОЗНАЧЕНИЯ – СИМВОЛЫ ТЕХНИЧЕСКОГО ОБСЛУЖИВАНИЯ	
	Порядок разборки *(обратный порядок сборки)*
#	№ поз.
	Консистентная смазка/вазелин на нефтяной основе
	Резьбовой герметик
	Стопорящий состав для резьбы

РАЗБОРКА СОПЛА И ФОРСУНКИ

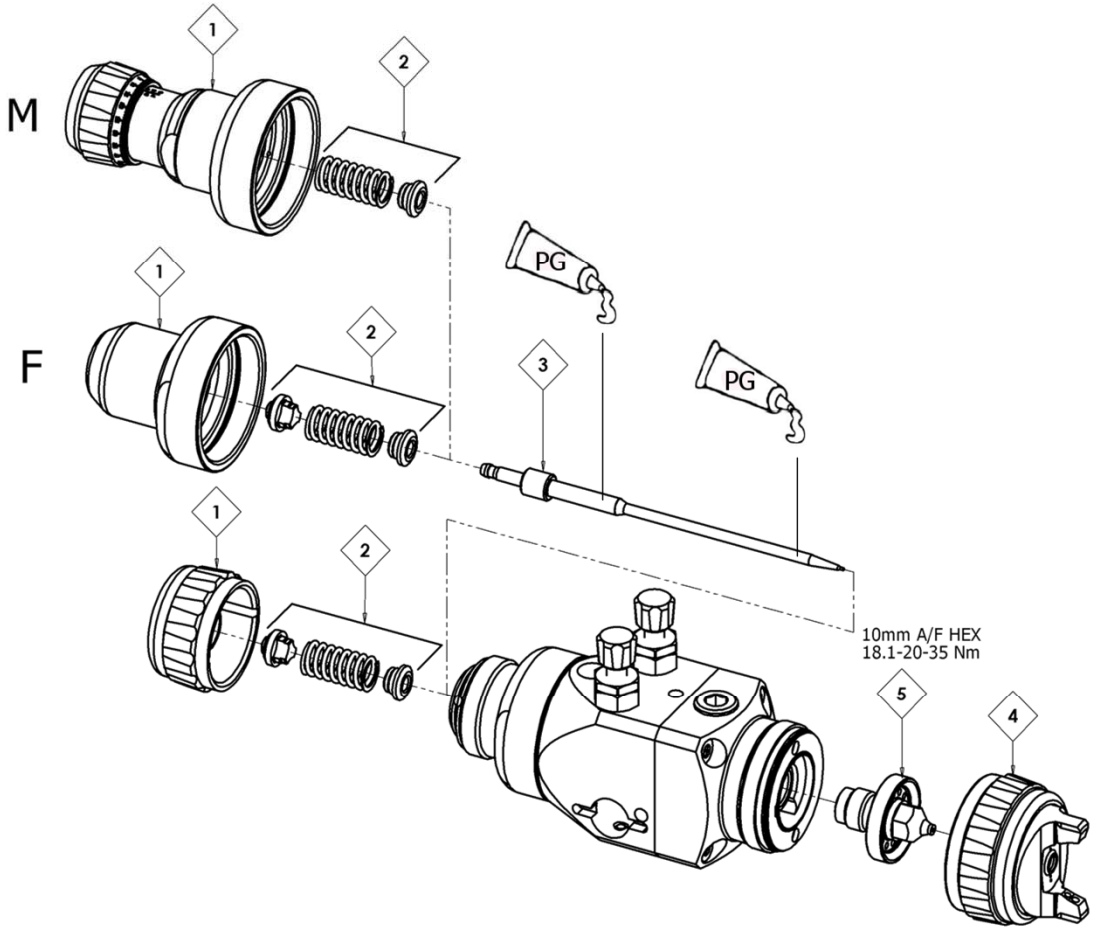

РАЗБОРКА УПЛОТНЕНИЯ

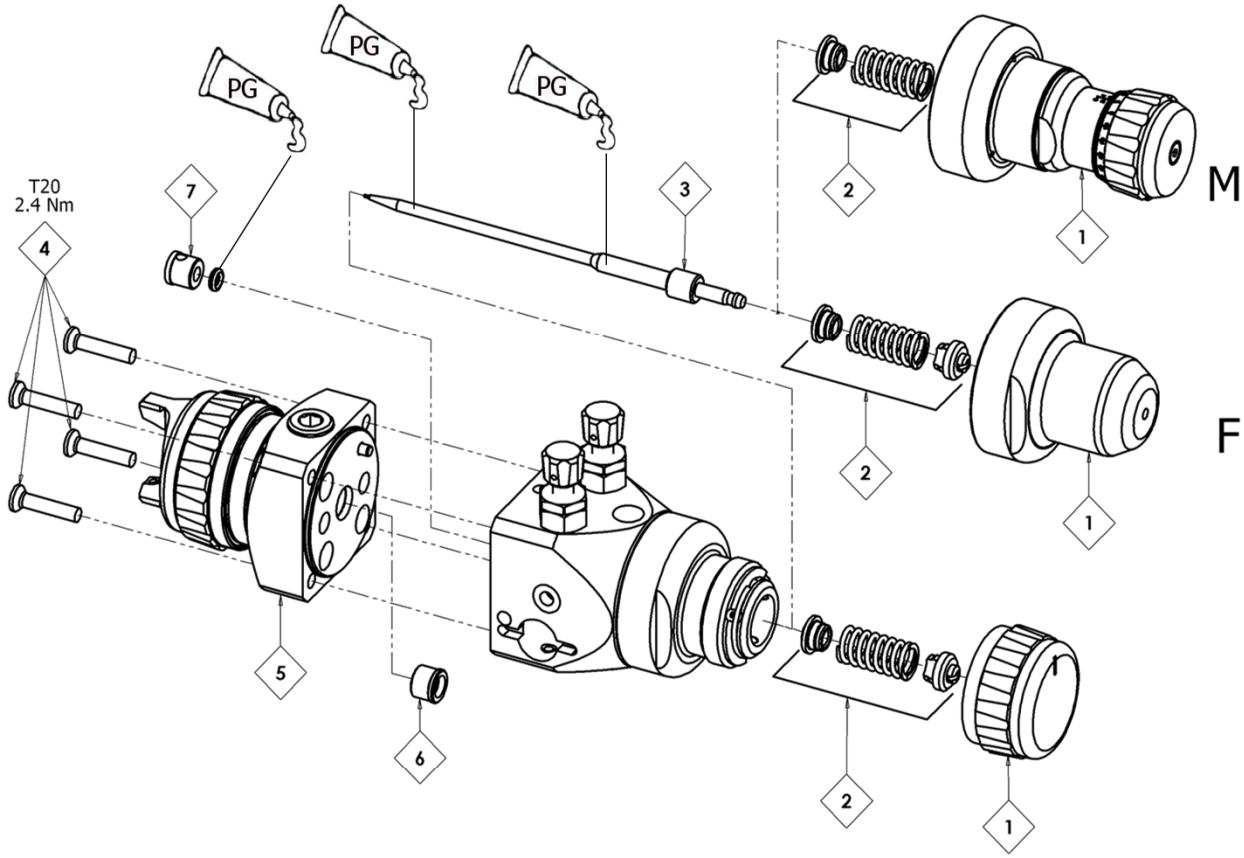

РАЗБОРКА ПОРШНЯ

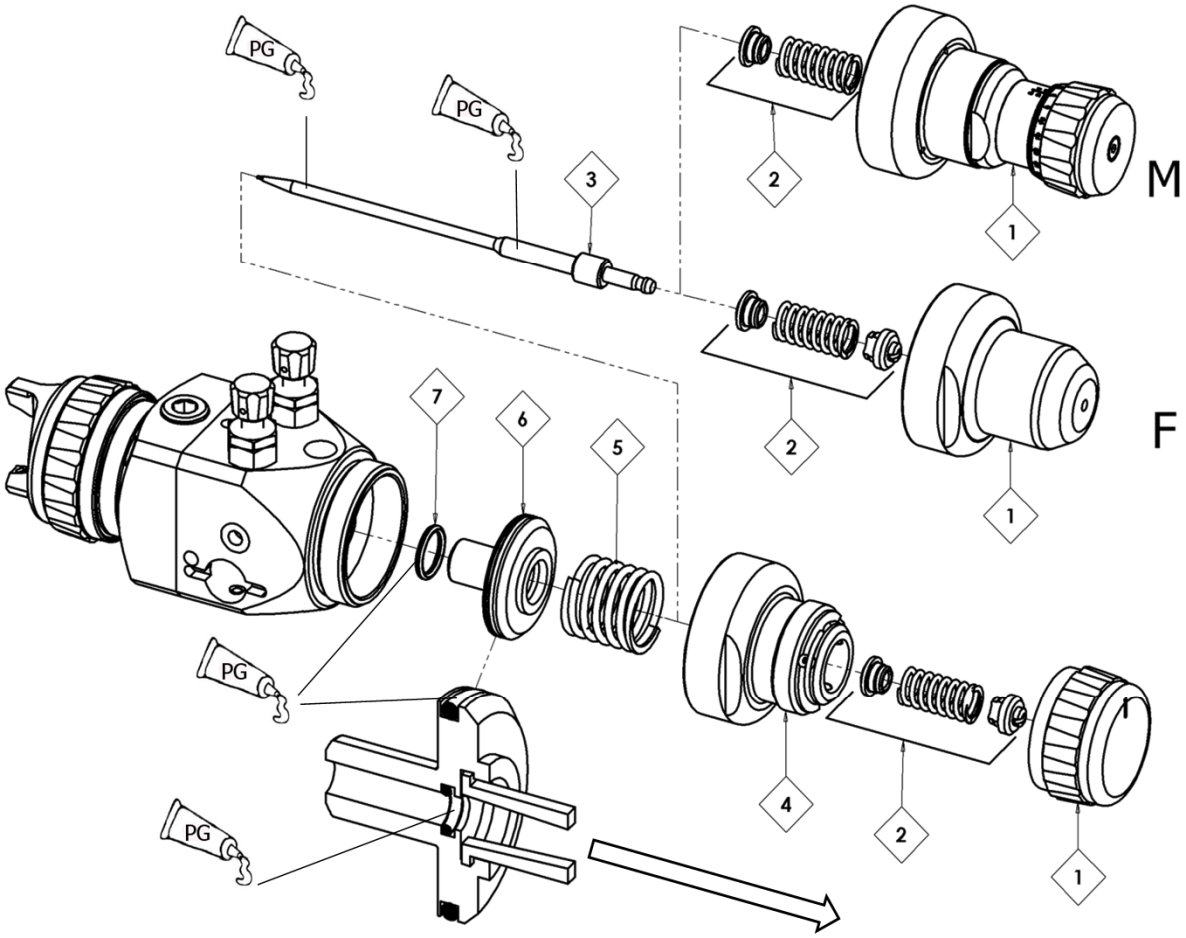

ПОИСК И УСТРАНЕНИЕ НЕИСПРАВНОСТЕЙ МЕХАНИЧЕСКОЙ ЧАСТИ ПРИ РАСПЫЛЕНИИ

ОБЩИЕ ВИДЫ НЕИСПРАВНОСТЕЙ	ПРИЧИНА	ДЕЙСТВИЯ ПО УСТРАНЕНИЮ
Распыление отсутствует.	Отсутствует давление воздуха в краскораспылителе.	Проверьте подачу воздуха или воздушную магистраль.
	Регулировочная рукоятка жидкостной форсунки недостаточно открыта.	Откройте ручку регулировки жидкостной форсунки.
Краскораспылитель выбрасывает сгустки краски при включении или выключении.	На краскораспылитель установлена неподходящая форсунка.	Проверьте по таблице выбора сопла распылителя/форсунки, чтобы установить подходящие компоненты.
	Чрезмерный износ форсунки.	Замените форсунку.
	Чрезмерный износ сопла распылителя.	Замените сопло распылителя.
Краскораспылитель выбрасывает сгустки краски при включении из-за скопления краски внутри крышки воздушной системы между операциями распыления.	Сопло распылителя установлено неправильно в головке распылителя.	Затяните.
	Утечка сопла распылителя/форсунки.	Проверьте на повреждение или закупоривание.
Скопление краски на сопле распылителя.	Сопло распылителя установлено неправильно в головке распылителя.	Затяните.
	Утечка сопла распылителя/форсунки.	Проверьте на повреждение или закупоривание.
Скопление краски на крышке воздушной системы.	Повреждение отверстий крышки воздушной системы.	Замените крышку воздушной системы.
	Постепенное накапливание эффекта рикошета на головке распылителя.	Произведите тщательную очистку.
Не удается получить круглую форму струи распыления.	Сопло распылителя или распылительная головка неправильно установлены.	Снимите, проверьте компоненты на наличие повреждений и затем правильно установите.
При снятии крышки воздушной системы со стопорного кольца не снимайте кольцо седла со стопорного кольца, так как может произойти повреждение деталей. Просто протрите детали для устранения загрязнений и произведите повторную сборку, используя новую или чистую крышку воздушной системы.		

НЕИСПРАВНОСТИ, СВЯЗАННЫЕ С ЖИДКОСТЬЮ	ПРИЧИНА	ДЕЙСТВИЯ ПО УСТРАНЕНИЮ
Медленная утечка жидкости из сопла распылителя и седла форсунки.	Внутреннее седло сопла распылителя поцарапано, повреждено или изношено.	Замените.
	Наружный профиль сопла распылителя поврежден или изношен.	Замените.
	Загрязнение на смежных поверхностях форсунки или сопла распылителя, предотвращающее надежное уплотнение.	Произведите тщательную очистку.
	На краскораспылитель установлено неподходящее сопло распылителя или жидкостная форсунка.	Проверьте по таблице выбора сопла распылителя / форсунки, чтобы установить подходящие компоненты.
	Медленное срабатывание форсунки.	Смажьте уплотнение.
	Плотная затяжка уплотнительной гайки.	Отрегулируйте.
Сильная утечка жидкости или поток жидкости в виде струи из сопла распылителя и седла форсунки.	Загрязнение на смежных поверхностях форсунки или сопла распылителя, предотвращающее надежное уплотнение.	Снимите сопло и форсунку и тщательно очистите.
	На краскораспылитель установлено неподходящее сопло распылителя или жидкостная форсунка.	Проверьте по таблице выбора сопла распылителя / форсунки, чтобы установить подходящие компоненты.
Медленная утечка жидкости из уплотнения форсунки, четыре возможных места. 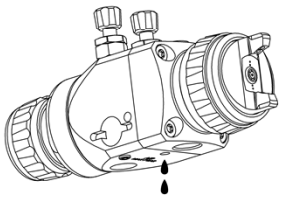	Износ или ослабление уплотнения жидкостной форсунки.	Затяните или замените по мере необходимости.
НЕИСПРАВНОСТИ, СВЯЗАННЫЕ С ВОЗДУХОМ	ПРИЧИНА	ДЕЙСТВИЯ ПО УСТРАНЕНИЮ
Небольшая утечка воздуха из крышки воздушной системы, когда краскораспылитель не включен.	Загрязнение или неправильная посадка поршня.	Снимите поршень и тщательно очистите шток клапана и уплотнительные поверхности.
	Уплотнение поршня повреждено или отсутствует.	Замените.

ПОИСК И УСТРАНЕНИЕ НЕИСПРАВНОСТЕЙ ПРИ РАСПЫЛЕНИИ

СОСТОЯНИЕ	ПРИЧИНА	ДЕЙСТВИЯ ПО УСТРАНЕНИЮ
Верхнее или нижнее пятно недопустимой толщины. 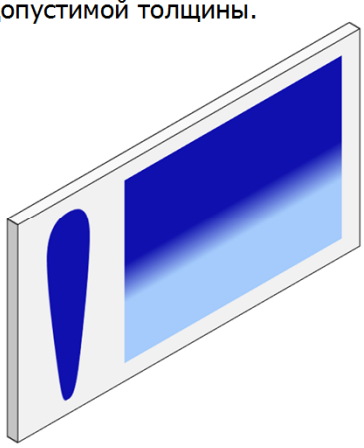	Материал накапливается на крышке воздушной системы, забиты отверстия рожка, центральные отверстия или форсунки.	Подержите крышку или сопло в подходящем растворителе и тщательно просушите.
	Материал накапливается на внешней поверхности сопла распылителя, или происходит частичное закупоривание сопла распылителя.	Замените сопло распылителя или крышку воздушной системы, если необходимо.
	Сопло распылителя или крышка воздушной системы загрязнены или повреждены.	Замените сопло распылителя или крышку воздушной системы, если необходимо.
Правое или левое боковое пятно недопустимой толщины. 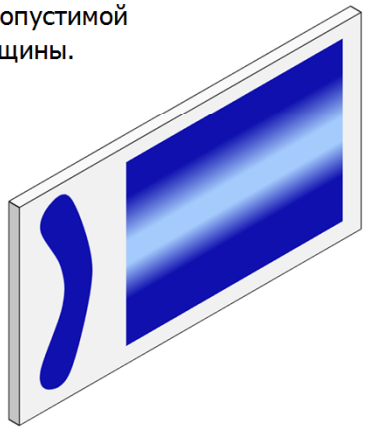	Забиты левые или правые боковые отверстия рожка.	Подержите крышку или сопло в подходящем растворителе и тщательно просушите.
	Загрязнение или повреждение левой или правой стороны сопла распылителя.	Замените сопло распылителя или крышку воздушной системы, если необходимо.
Способы устранения верхнего, нижнего, правого и левого пятен недопустимой толщины:		
Определите, закупорена ли крышка воздушной системы или сопло распылителя. Выполните это нанесением контрольного пятна распыления. Затем поверните крышку на пол-оборота и нанесите другое пятно. Если характер дефекта меняется на противоположный, то закупорена крышка воздушной системы. Произведите очистку крышки воздушной системы, как указано ранее. Кроме того, проверьте наличие высохшей краски непосредственно в центровом отверстии крышки и удалите ее промывкой отверстия растворителем.		
Если дефект не устраняется, то закупорено сопло распылителя. Произведите очистку сопла. Если неисправность сохраняется, замените сопло.		

Центральное пятно недопустимой толщины. 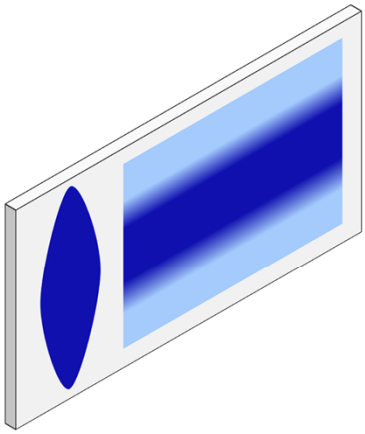	Клапан регулировки распыления установлен на слишком малую величину.	Вывинтите против часовой стрелки до получения правильного пятна.
	Слишком большая подача материала.	Снизьте расход жидкости, повернув регулировочный винт жидкостной форсунки по часовой стрелке. Снизьте давление жидкости.
	Материал слишком густой.	Разбавьте до правильной консистенции.
	Давление воздуха распыления слишком низкое.	Увеличьте давление воздуха.
Нестабильное или прерывистое распыление. 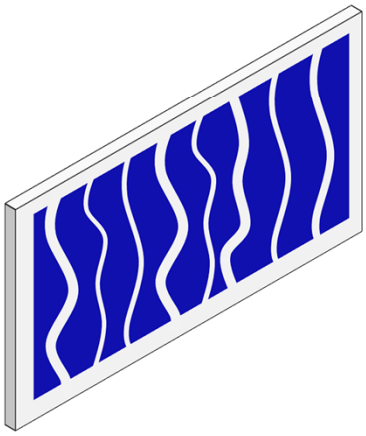	Сопло распылителя не затянуто.	Затяните.
	Сопло распылителя установлено неправильно в головке распылителя.	Снимите сопло распылителя, очистите компоненты, проверьте коническое уплотнение в сопле и краскораспылителе на наличие повреждений или загрязнений.
	Частичное закупоривание протока жидкости или шланга.	Очистите или замените.
Разделенное пятно распыления 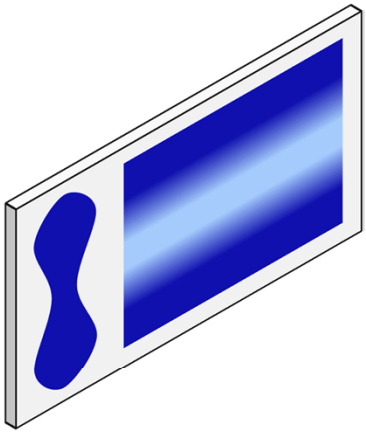	Недостаточная подача материала.	Увеличьте расход жидкости, изменив размер сопла распылителя, открыв ручку управления форсункой или увеличив давление жидкости в контейнере подачи под давлением.
	Слишком высокое давление в рожке.	Понизьте давление воздуха, повернув клапан регулировки пятна распыления по часовой стрелке.
	Используется слишком большое количество воздуха по отношению к количеству используемой жидкости.	Понизьте давление воздуха на впуске.

Пятно недопустимой толщины на стороне шарового клапана 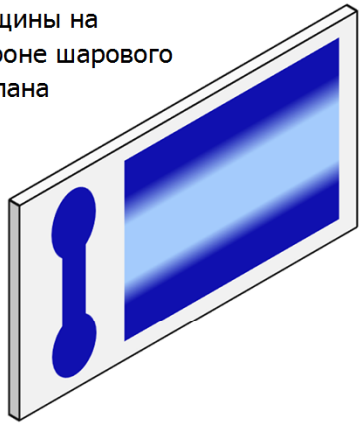	Слишком большая подача жидкости.	Установите сопло распылителя меньшего размера или замените крышку воздушной системы на крышку с другой характеристикой.
Чрезмерный эффект рикошета.	Слишком большое давление воздуха распыления.	Понизьте давление воздуха.
	Краскораспылитель находится на слишком большом расстоянии от поверхности.	Проверьте расстояние (обычно 150-200 мм).
Потеки и наплывы.	Слишком большая подача жидкости.	Отрегулируйте краскораспылитель или снизьте давление жидкости.
	Материал слишком жидкий.	Правильно перемешайте материал или наносите тонкие слои / снизьте расход жидкости.
	Краскораспылитель наклонен под углом.	Установите краскораспылитель под правильным углом для работы.
Тонкое и грубое покрытие в виде песка высыхает до того, как выходит из краскораспылителя.	Краскораспылитель находится на слишком большом расстоянии от поверхности.	Проверьте расстояние.
	Слишком большое давление воздуха.	Снизьте давление воздуха и проверьте пятно распыления.
	Подача жидкости слишком слабая.	Увеличьте расход жидкости, изменив размер сопла распылителя, давление подачи или повернув ручку управления форсункой против часовой стрелки.

РАЗМЕРЫ

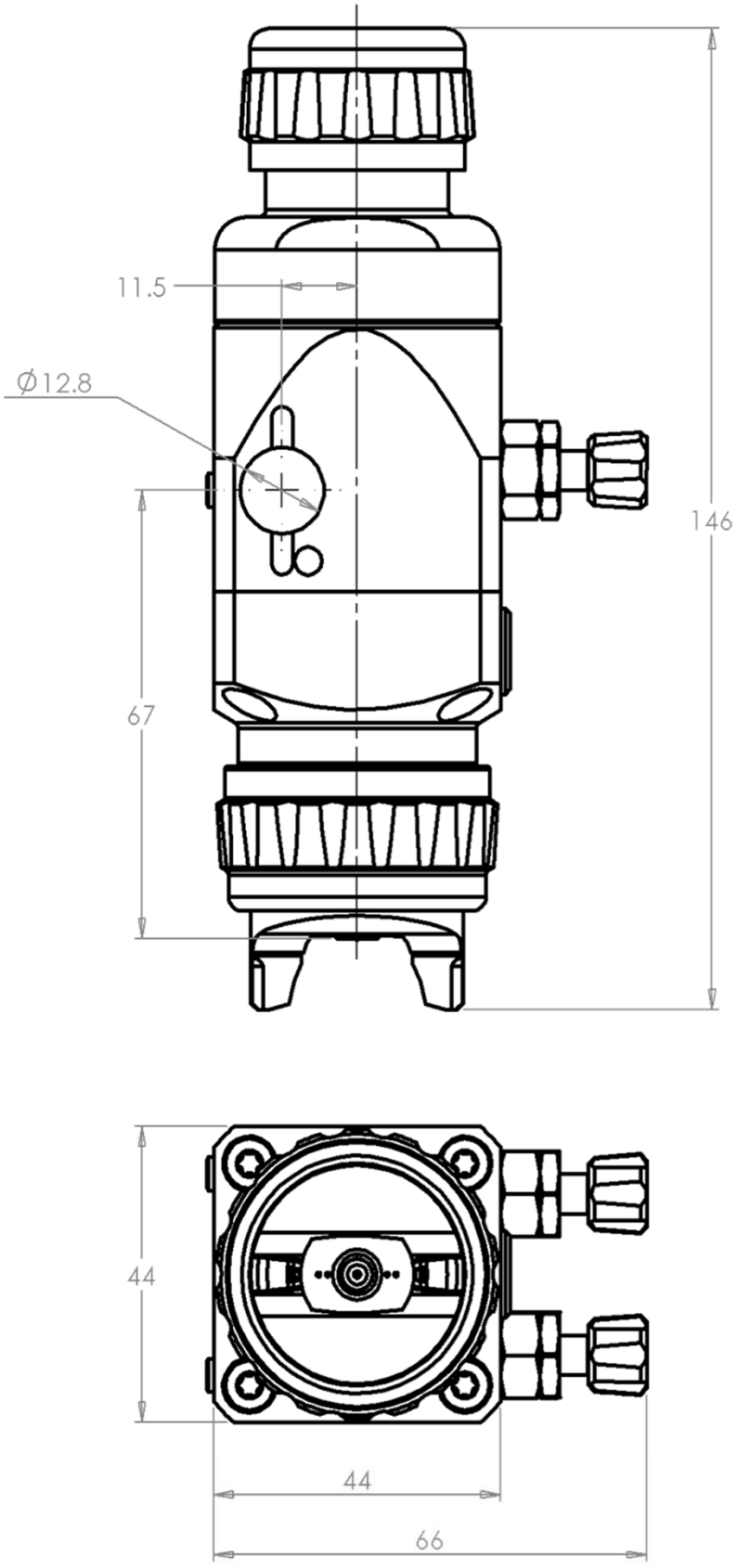

ПРИНАДЛЕЖНОСТИ

№ ДЕТАЛИ	НАИМЕНОВАНИЕ	
SPA-417-K	Узел регулировки форсунки с помощью микрометра.	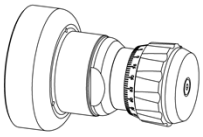
SPA-167-K	Торцевая крышка с фиксированным положением форсунки.	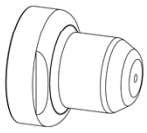
SPA-426-K	Узел регулировки форсунки храпового типа.	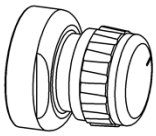
SPA-22-K2	Фитинги для дистанционной регулировки подачи воздуха, чтобы изменить распыление/пятно. На замену поз. 17, см. покомпонентное изображение.	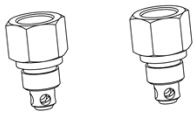
SPA-111-K2	Заглушки распыления и пятна, на замену поз. 17, см. покомпонентное изображение.	
SPA-414-K	Регулирующий Клапан	
AGGS-33	Монтажная штанга.	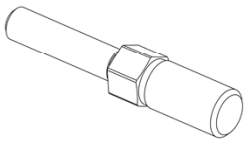
SS-659-CD	Гайка монтажной штанги.	

ПРИМЕЧАНИЯ

ПРИМЕЧАНИЯ

ПРАВИЛА ПРЕДОСТАВЛЕНИЯ ГАРАНТИИ

На изделия компании DeVilbiss предоставляется ограниченная гарантия компании Finishing Brands в течение одного года на материалы и изготовление. Использование любых деталей или принадлежностей из источников, помимо компании Finishing Brands, сделает недействительными все гарантии. Для получения конкретной информации по гарантии свяжитесь с ближайшим отделением компании Finishing Brands из числа перечисленных ниже.

Компания Finishing Brands сохраняет за собой право вносить изменения в технические характеристики оборудования без предварительного уведомления. DeVilbiss, Ransburg, BGK и Binks являются зарегистрированными товарными знаками компании Carlisle Fluid Technologies, осуществляющей свою деятельность под наименованием Finishing Brands.

© 2015 Carlisle Fluid Technologies, осуществляющая свою деятельность под наименованием Finishing Brands.
Все права защищены.

Компания DeVilbiss является частью компании Finishing Brands, международного лидера в области новейших технологий покраски методом распыления. Для получения технической помощи или поиска официального дистрибьютора свяжитесь с нашим отделом международных продаж или поддержки заказчиков по адресам, указанным ниже.

США/Канада
www.binks.com
info@finishingbrands.com
Бесплатный телефон: +1-800-992-4657
Бесплатный факс: +1-888-246-5732

Мексика
www.finishingbrands.com.mx
sales@finishingbrands.com.mx
Тел.: +52 55 5321 2300
Факс: +52 55 5310 4790

Бразилия
www.devilbiss.com.br
sales@devilbiss.com.br
Тел.: +55 11 5641 2776
Факс: +55 11 5641 1256

Великобритания
www.finishingbrands.eu
info@finishingbrands.eu
Тел.: +44 (0)1202 571 111
Факс: +44 (0)1202 573 488

Франция
www.finishingbrands.eu
info@finishingbrands.eu
Тел.: +33 (0)4 75 75 27 00
Факс: +33 (0)4 75 75 27 59

Германия
www.finishingbrands.eu
info@finishingbrands.eu
Тел.: +49 (0)6074 403 1
Факс: +49 (0)6074 403 281

Китай
www.finishingbrands.com.cn
mkt@finishingbrands.com.cn
Тел.: +86 21-3373 0108
Факс: +86 21-3373 0308

Япония
www.ransburg.co.jp
binks-devilbiss@ransburg.co.jp
Тел.: +81 (0)45 785 6421
Факс: +81 (0)45 785 6517

Австралия
www.finishingbrands.com.au
sales@finishingbrands.com.au
Тел.: +61 (0)2 8525 7555
Факс: +61 (0)2 8525 7575