Перевод: английский - русский - www.onlinedoctranslator.com

DEVILBISS

AH

СБ-Е-2-990ВЫПУСК.05

CE Ex II 2G T6

Руководство по эксплуатации

AGMDPRO – Автоматический пистолет-распылитель



AGMD Pro®

Оглавление

Тема Страница

Спецификация и материалы конструкции 3

Декларация о соответствии ЕС 3

Меры предосторожности 4

Номера деталей модели 5

Таблица 1 – Воздушные крышки, Таблица 2 – Жидкостные иглы и сопла 5

Разобранном виде 6

Список деталей 7

Размеры 8

Связи 9

Эксплуатация и техническое обслуживание 10

A. Снятие и установка оружия 10

B. Индексная воздушная крышка 10

C. Снятие насадки и иглы 11

D. Удаление упаковки 11

E. Снятие кулачка 12

F. Снятие поршня и пружины 12

Поиск неисправностей 13

A. Форма распыления 13

Б. Утечки 14

C. Ошибки сборки 14

Аксессуары 15

Гарантия 16

© 2015 Carlisle Fluid Technologies, зарегистрированный специалист Finishing Brands UK Ltd

Важный-Перед использованием данного оборудования прочтите и соблюдайте все инструкции и меры предосторожности.

Технические характеристики и материалы конструкции

		Нить	Давление
Впуск и рециркуляция жидкости		1/8" BSP	Макс. 15 бар
Воздухозаборник (Atom/Fan)		1/8" BSP	Макс. 12 бар
Цилиндр/триггер		1/8" BSP	от 3,5 до 6 бар
Максимальная температура использования		40° C	
Веса	**Пистолет-распылитель**	646 г	
	Краскопульт + промежуточная пластина	715 г	
	Краскопульт + Промежуточная пластина + Адаптер для машины	960 г	
Материалы конструкции			
Корпус пистолета		Анодированный алюминий	
Наконечник / Игла / Головка		Нержавеющая сталь 303, наконечник иглы из ацеталя	
Уплотнения для жидкостей		Витон Экстрим, Полиэтилен	

ВАЖНЫЙ: Эти краскопульты подходят для использования с лакокрасочными материалами как на водной основе, так и на основе растворителей. Они не предназначены для работы с высококоррозионными и/или абразивными материалами, и при использовании с такими материалами следует учитывать повышенную потребность в очистке и/или замене деталей.

Если у вас возникли сомнения относительно пригодности конкретного материала, обратитесь к дистрибьютору DeVilbiss или напрямую в Finishing Brands UK.
ПРИМЕЧАНИЕ: Данный краскопульт нельзя использовать с галогенированными углеводородными растворителями или чистящими средствами, такими как 1,1,1-трихлорэтан или метиленхлорид. Эти растворители могут вступать в реакцию с алюминиевыми компонентами, используемыми в данном краскопульте. Реакция может быть бурной и привести к взрыву оборудования.

Декларация соответствия ЕС

Мы,**Finishing Brands UK Limited, Ringwood Rd, Bournemouth, Dorset, BH11 9LH, Великобритания**, как производитель **Краскопульт модели AGMDPRO,**заявляем под свою исключительную ответственность, что оборудование, к которому относится этот документ, соответствует следующим стандартам или другим нормативным документам:

БС ЕН 12100: 2010, БС ЕН 1953: 2013;и тем самым соответствовать требованиям защиты Директивы Совета **2006/42/EC**относящиеся к***Директива о безопасности машин,***и;

EN 13463-1:2009,Директива совета**94/9/EC**относящиеся к***Оборудование и защитные системы, предназначенные для использования в потенциально взрывоопасных средах****уровень защиты****II 2 GX T6**.



Д. Смит, Генеральный директор 3 декабря 2015 г.

Finishing Brands UK Limited оставляет за собой право изменять технические характеристики оборудования без предварительного уведомления.

© 2015 Carlisle Fluid Technologies, dba Finishing Brands UK Ltd.

ПРЕДУПРЕЖДЕНИЯ О БЕЗОПАСНОСТИ

Пожар и взрыв



Растворители и материалы покрытий могут быть легковоспламеняющимися или горючими при распылении. **ВСЕГДА Перед использованием данного оборудования ознакомьтесь с инструкциями поставщика материала покрытия и листами COSHH.**



Пользователи должны соблюдать все местные и национальные нормы и правила, а также требования страховой компании, регулирующие вентиляцию, противопожарную безопасность, эксплуатацию и поддержание порядка на рабочих местах.



Данное оборудование в поставляемом виде являетсяНЕТ подходит для использования сГалогенированные углеводороды .



Статическое электричество может возникать при прохождении жидкости и/или воздуха по шлангам, в процессе распыления и при чистке непроводящих деталей тряпками. Чтобы предотвратить возгорание, вызванное статическими разрядами, необходимо обеспечить непрерывность заземления краскопульта и другого используемого металлического оборудования. Важно использовать токопроводящие шланги для воздуха и/или жидкости.



Средства индивидуальной защиты



*Токсичные пары. При распылении некоторые материалы могут быть ядовитыми, вызывать раздражение или представлять иную опасность для здоровья. Перед распылением всегда читайте все этикетки, паспорта безопасности и следуйте рекомендациям по применению материала.**В случае сомнений обратитесь к поставщику материалов.***



Рекомендуется постоянно использовать средства защиты органов дыхания. Тип средств должен соответствовать распыляемому материалу.



Всегда надевайте защитные очки при распылении или чистке краскопульта.



При распылении и чистке оборудования необходимо надевать перчатки.



Опасность инъекции–Распыление из пистолета, утечки в шланге или разрывы деталей могут привести к попаданию жидкости через кожу в организм и вызвать крайне серьёзные травмы, включая отравление. НЕМЕДЛЕННО ОБРАТИТЕСЬ ЗА МЕДИЦИНСКОЙ ПОМОЩЬЮ. СООБЩИТЕ ВРАЧУ, КАКОЙ ТИП ВЕЩЕСТВА БЫЛ ВВЕДЕН.

Не закрывайте распылительный наконечник пальцами или руками. Немедленно

заменяйте все изношенные, поврежденные или ослабленные детали.

Обучение -Персонал должен пройти соответствующее обучение по безопасному использованию распылительного оборудования.

Неправильное использование

Никогда не направляйте распылитель на какую-либо часть тела.

Никогда не превышайте максимальное рекомендуемое безопасное рабочее давление для оборудования.

Установка нерекомендованных или неоригинальных запасных частей может создать опасность.

Перед чисткой или техническим обслуживанием необходимо полностью изолировать и сбросить давление в оборудовании.

Изделие следует очищать в машине для мойки оружия. Однако данное оборудование не следует оставлять в машине для мойки оружия на длительное время.

Уровень шума



Уровень шума краскораспылителей по шкале А может превышать 85 дБ (А) в зависимости от используемой настройки. Подробная информация о фактических уровнях шума предоставляется по запросу. Рекомендуется постоянно использовать средства защиты органов слуха при распылении.

© 2015 Carlisle Fluid Technologies, зарегистрированный специалист Finishing Brands UK Ltd

Номера деталей модели

АГМДПРО # -#### - # # #

Тип
Пистолет

Тип воздушной крышки
См. Таблицу 1.

U = Рециркуляция жидкости

Размер сопла жидкости
См. Таблицу 2.

Нет = Нержавеющая сталь
P = с пластиковым наконечником
Иголка

например**АГМДПРО-ТЕ30-12П**
Где:-
ТЕ30 = Воздушная крышка
12P = 1,2 насадка с пластиковым наконечником иглы

например**АГМДПРОУ-ТЭ30-12**
Где:-
U= Рециркуляция жидкости
ТЕ30 = Воздушная крышка
12 = 1,2 насадка с иглой из нержавеющей стали

ТАБЛИЦА 1 — Диапазон воздушных крышек

ТИП ВОЗДУШНОЙ КРЫШКИ	НОМЕР ДЕТАЛИ ВОЗДУШНОЙ КРЫШКИ	ТЕХНОЛОГИИ	МАРКИРОВКА НА КРЫШКЕ
ТЭ30	АГМДПРО-102-ТЕ30С-К	Высокая эффективность	ТЕ30С
ТЭ40	АГМДПРО-102-ТЕ40С-К	Высокая эффективность	ТЕ40С
ТЭ50	АГМДПРО-102-ТЕ50С-К	Высокая эффективность	ТЕ50С

ТАБЛИЦА 2 — Ассортимент сопел и игл для жидкости

РАЗМЕР НАСАДКИ (ММ)	ФОРСУНКА ДЛЯ ЖИДКОСТИ НОМЕР ДЕТАЛИ	СТАНДАРТНЫЙ ПЛАСТИКОВЫЙ НАКОНЕЧНИК ИГЛА ДЛЯ ЖИДКОСТИ	НЕРЖАВЕЮЩАЯ СТАЛЬ ИГЛА ДЛЯ ЖИДКОСТИ
0,5	ПРО-205-05-К	-	АГМДПРО-301-05-07-К
0,7	ПРО-205-07-К		
0,85	ПРО-205-085-К	АГМДПРО-301П-08510-К	АГМДПРО-301-085-10-К
1.0	ПРО-205-10-К		
1.2	ПРО-205-12-К	АГМДПРО-301П-12-14-К	АГМДПРО-301-12-14-К
1.4	ПРО-205-14-К		
1.6	ПРО-205-16-К	-	АГМДПРО-301-16-18-К
1.8	ПРО-205-18-К		

© 2015 Carlisle Fluid Technologies, dba Finishing Brands UK Ltd.

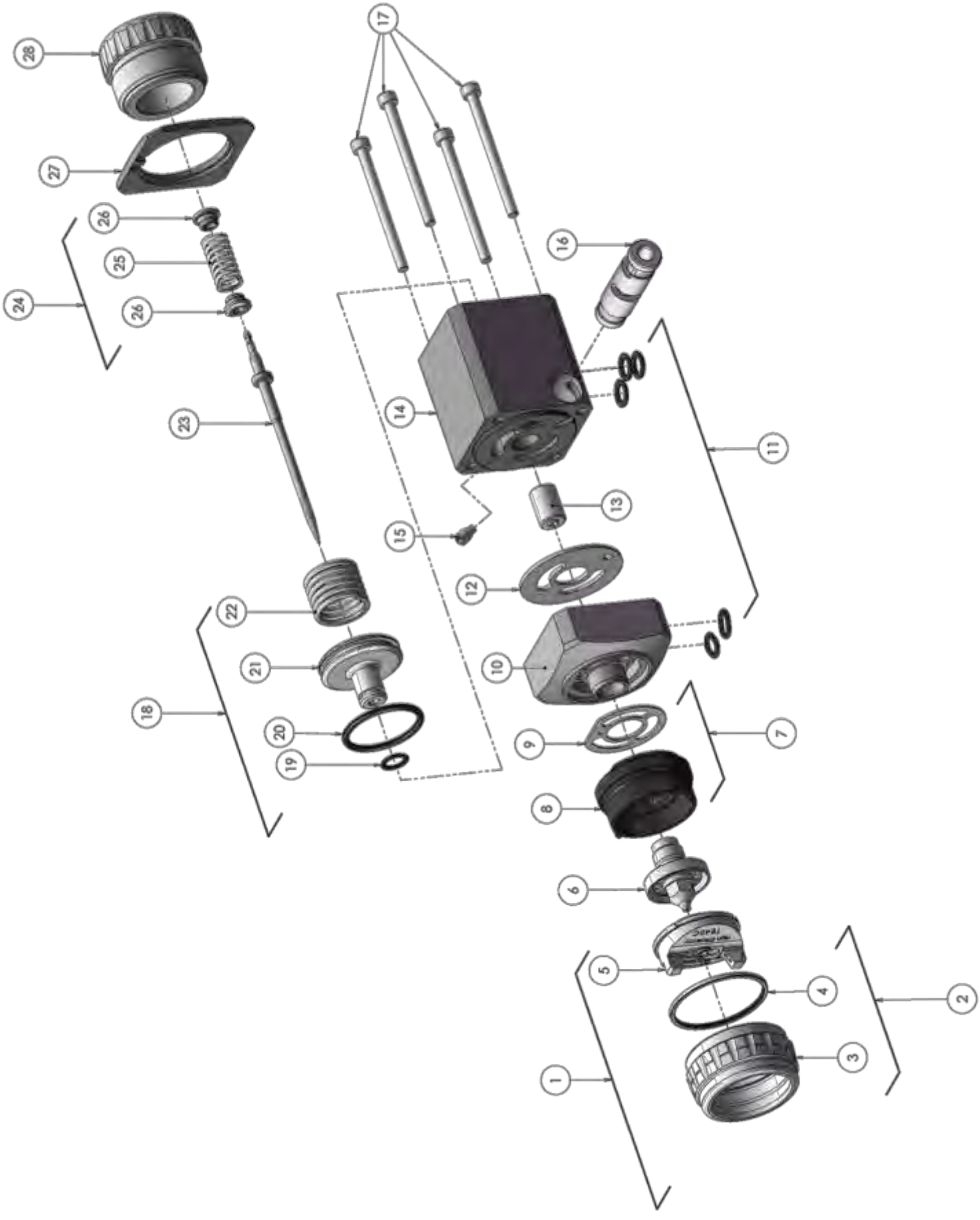

© 2015 Carlisle Fluid Technologies, зарегистрированный специалист Finishing Brands UK Ltd

СПИСОК ДЕТАЛЕЙ			
РЕФ	**ОПИСАНИЕ**	**НОМЕР ДЕТАЛИ**	**КОЛ-ВО**
1	ВОЗДУШНАЯ КРЫШКА И КОЛЬЦО	СМ. ТАБЛИЦУ 1	1
2	СТОПОРНОЕ КОЛЬЦО И УПЛОТНЕНИЯ	АГМДПРО-408-К	1
3	СТОПОРНОЕ КОЛЬЦО	-	1
4	УПЛОТНЕНИЕ СТОПОРНОГО КОЛЬЦА	-	1
5	ВОЗДУШНАЯ КРЫШКА	-	1
6	ФОРСУНКА ДЛЯ ЖИДКОСТИ	СМ. ТАБЛИЦУ 2	1
7	Узел индексирующей головки	АГМДПРО-11-1-К	1
8	Индексируемая распылительная головка	-	1
9	ПРОКЛАДКА РАСПЫЛИТЕЛЬНОЙ ГОЛОВКИ	СН-98-К2	1
10	ГОЛОВА	АГМДПРО-1-1-К	1
	НАПОР - РЕЦИРКУЛЯЦИЯ	AGMDPRO-1-1-UK	
11	УПЛОТНИТЕЛЬНОЕ КОЛЬЦО (КОМПЛЕКТ ИЗ 5 ШТ.)	АГМДПРО-29Х-К5	5
12	ПРОКЛАДКА ГОЛОВКИ ЦИЛИНДРА (КОМПЛЕКТ ИЗ 2 ШТ.)	АГМДПРО-9-К2	1
13	УПАКОВКА (КОМПЛЕКТ ИЗ 5 ШТУК)	АГМДПРО-8-К5	1
14	ТЕЛО	-	1
* 15	ФИКСИРУЮЩИЙ ВИНТ	-	1
* 16	КАМ	-	1
17	ВИНТЫ С ГОЛОВКОЙ (КОМПЛЕКТ ИЗ 4 ШТ.)	АГМДПРО-10-К4	4
18	ПОРШНЕВОЙ СБОР	АГМДПРО-404-К	1
19	УПЛОТНИТЕЛЬНОЕ КОЛЬЦО	-	1
20	УПЛОТНИТЕЛЬНОЕ КОЛЬЦО	-	1
21	ПОРШЕНЬ	-	1
22	ПОРШНЕВАЯ ПРУЖИНА	-	1
23	ИГЛА ДЛЯ ЖИДКОСТИ	СМ. ТАБЛИЦУ 2	1
24	Сборка игольчатой пружины	АГМДПРО-405-К	1
25	ИГОЛЬЧАТАЯ ПРУЖИНА	-	1
26	ПРУЖИННАЯ КНОПКА	-	1
27	КОНЦЕВАЯ ПЛАСТИНА	АГМДПРО-12-К	1
28	КОНЦЕВАЯ КРЫШКА	АГМДПРО-13-К	1

КОМПЛЕКТЫ ДЛЯ ОБСЛУЖИВАНИЯ		
	КОМПЛЕКТ КУЛАЧКОВ (ДЕТАЛИ, ОТМЕЧЕННЫЕ ЗНАКОМ *, ВКЛЮЧЕНЫ В КОМПЛЕКТ)	АГМДПРО-406-К

© 2015 Carlisle Fluid Technologies, dba Finishing Brands UK Ltd.

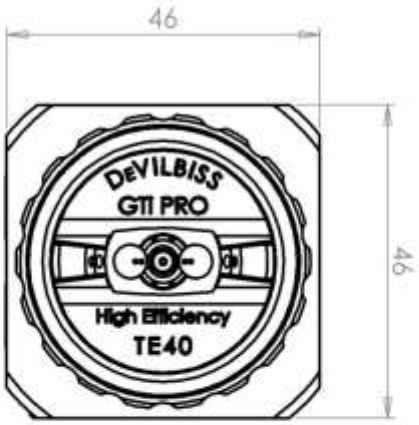



Важно: Краскопульт необходимо заземлить для рассеивания электростатических зарядов, которые могут создаваться потоками жидкости или воздуха. Этого можно добиться с помощью крепления краскопульта или токопроводящих шлангов для подачи воздуха/жидкости. Электрическое соединение краскопульта с землей следует проверить с помощью омметра. Сопротивление должно быть менее 10 Ом.₆Ом рекомендуется

© 2015 Carlisle Fluid Technologies, зарегистрированный специалист Finishing Brands UK Ltd

Связи

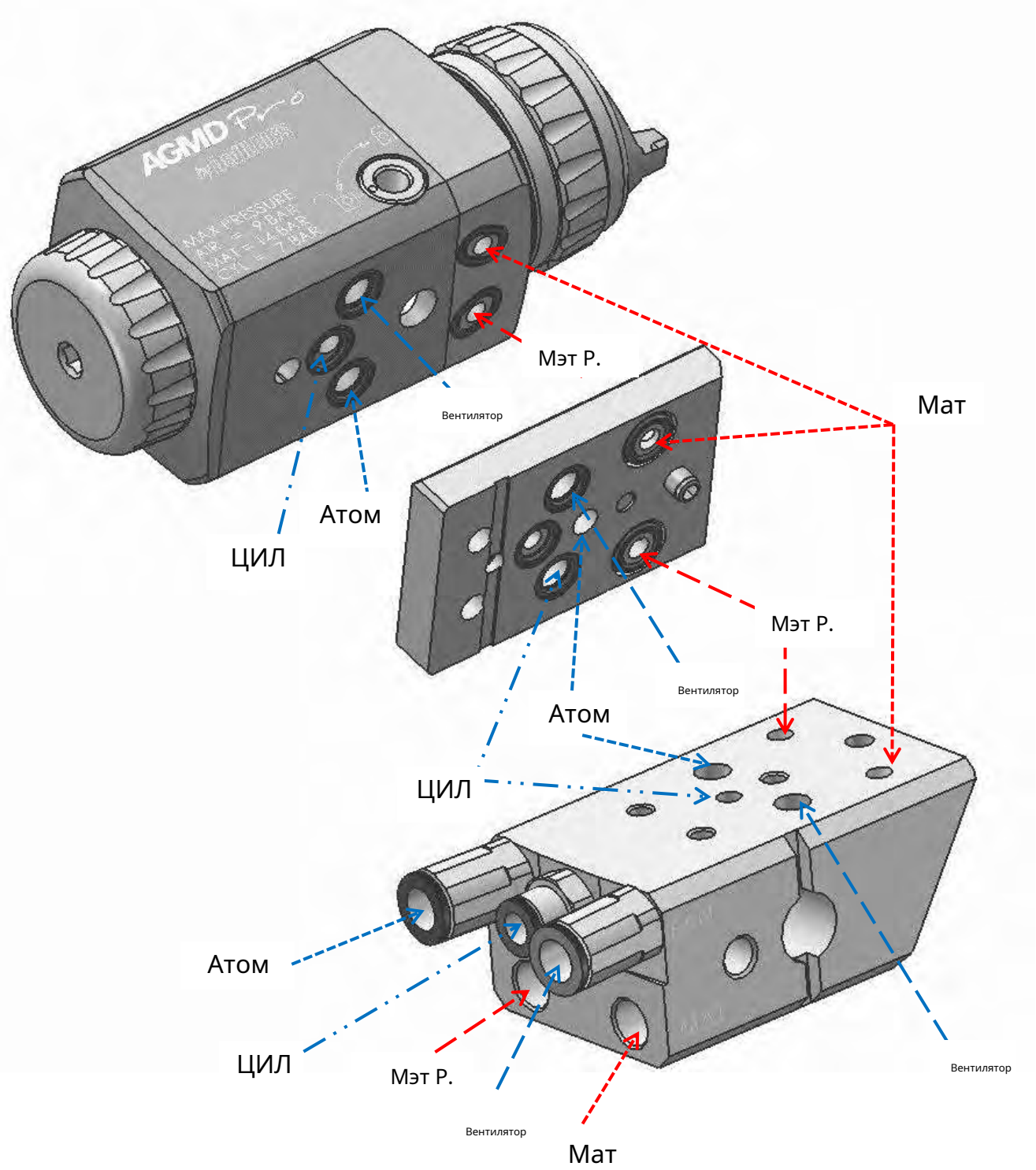

	Поставлять	Размер соединения
Атом	Атом Эйр	1/8” x 8 мм
Вентилятор	Вентилятор воздуха	1/8” x 8 мм
ЦИЛ	Цилиндр Воздух	1/8” x 6 мм
Мат	Жидкость	1/8" BSP
Мэт Р.	Рециркуляция жидкости	1/8" BSP

© 2015 Carlisle Fluid Technologies, dba Finishing Brands UK Ltd.

ОПЕРАЦИЯ

Снятие и установка оружия

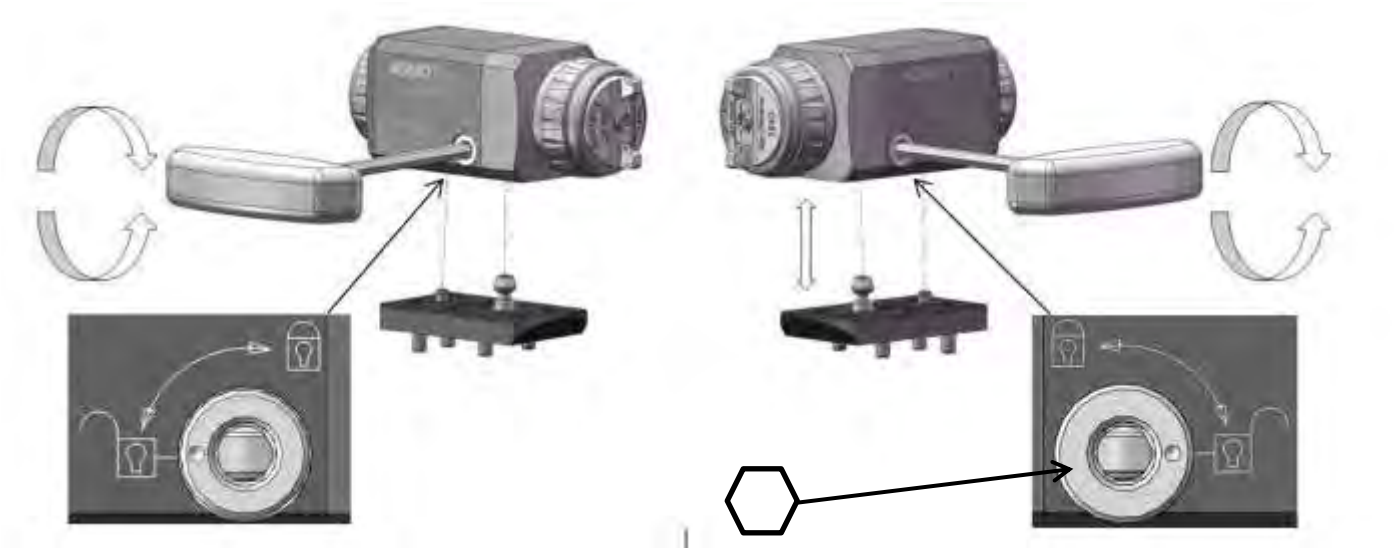

Индексация воздушной крышки 90°





Перед затягиванием кольца воздушной крышки убедитесь, что фиксирующие ножки и пазы зафиксированы.

© 2015 Carlisle Fluid Technologies, зарегистрированный специалист Finishing Brands UK Ltd

ОБСЛУЖИВАНИЕ

Внимание! Перед началом технического обслуживания убедитесь, что давление воздуха и жидкости полностью сброшено.



Смазать
Смазка
АГМД-010

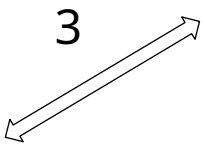

Стрелка направления разборки компонента и порядковый номер. Примечание: обратная последовательность.
собрать.

Снятие насадки и иглы

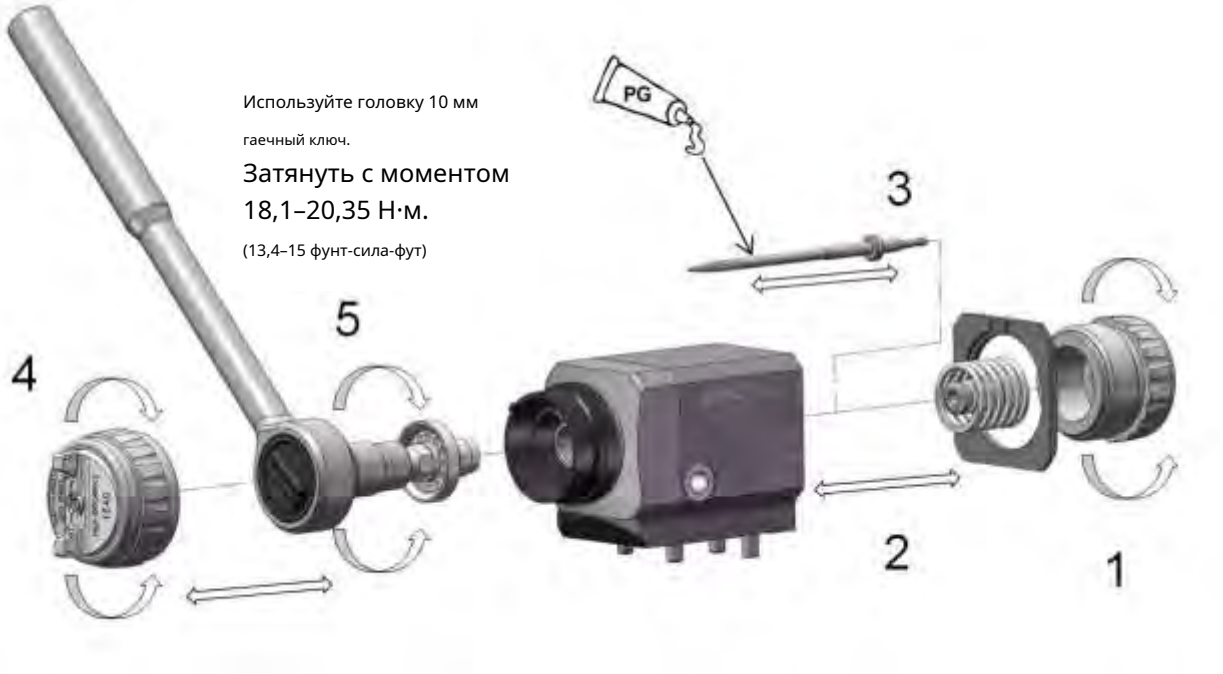

Удаление упаковки

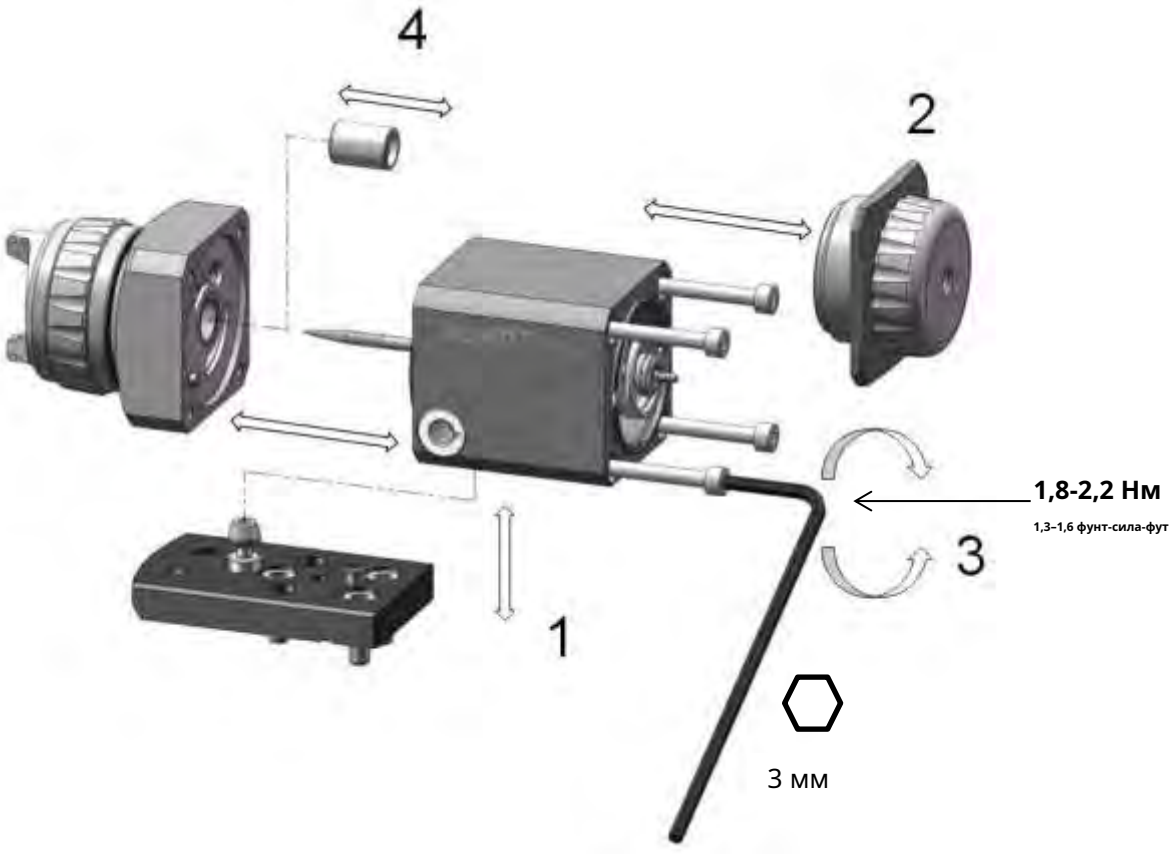

© 2015 Carlisle Fluid Technologies, dba Finishing Brands UK Ltd.

ОБСЛУЖИВАНИЕ

Снятие кулачка

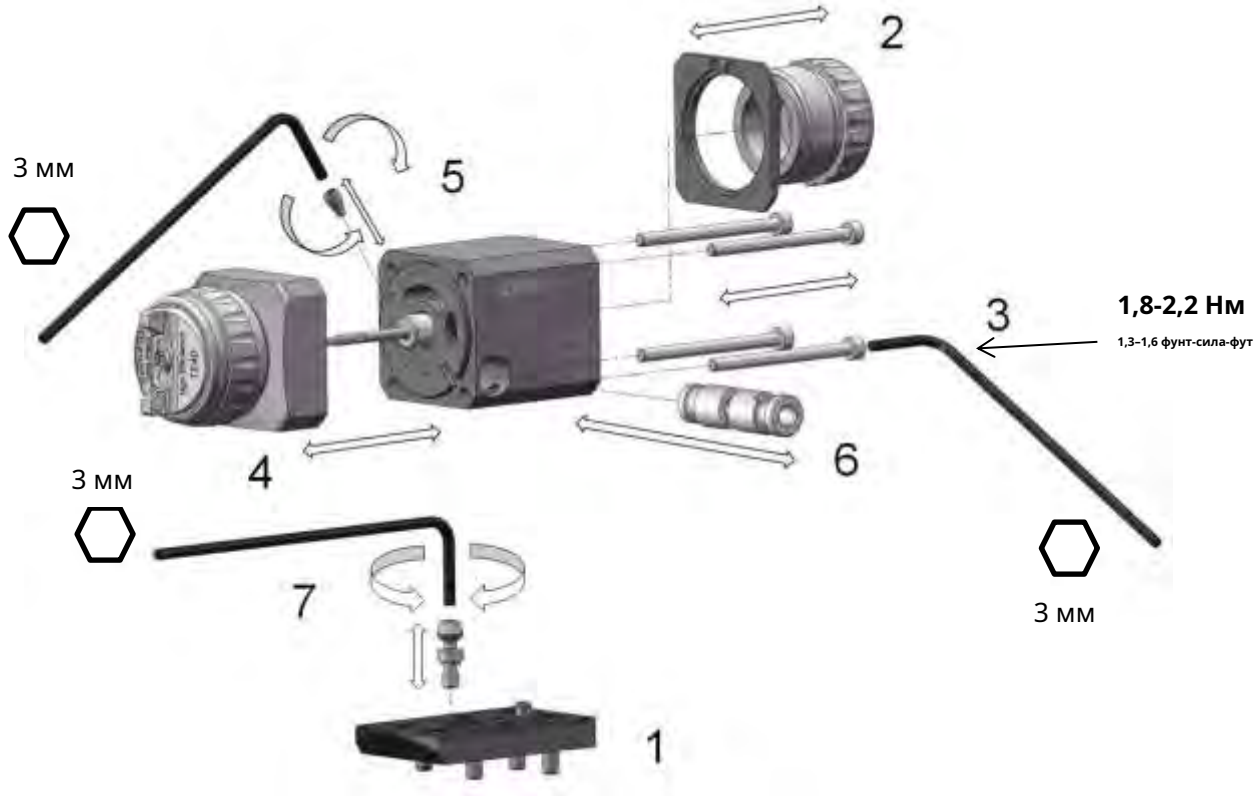

Снятие поршня и пружины

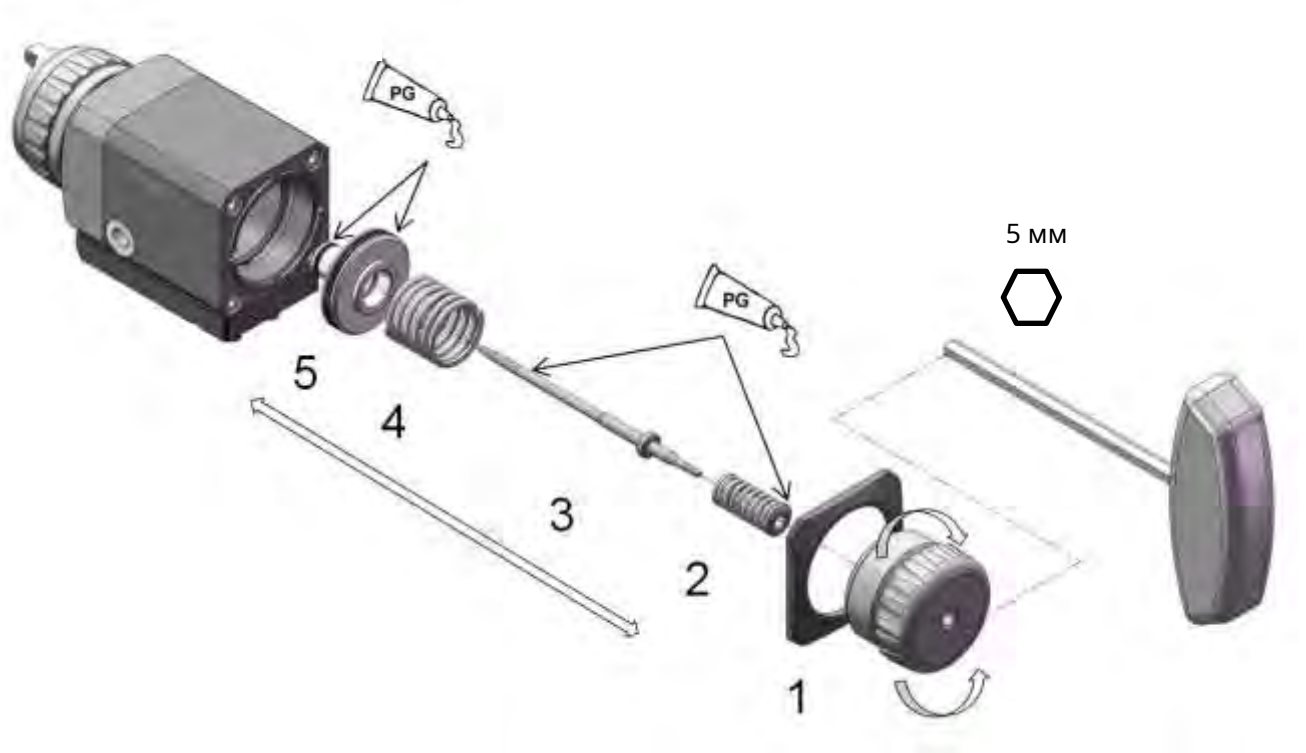

© 2015 Carlisle Fluid Technologies, зарегистрированный специалист Finishing Brands UK Ltd

Поиск неисправностей

Возможные проблемы в эксплуатации		
СОСТОЯНИЕ	ПРИЧИНА	ИСПРАВЛЕНИЕ
Рисунок распыления		
Тяжелый верх или нижний узор. 	Заткнуты отверстия в рогах.	Очистите неметаллическим предметом.
	Препятствие в верхней или нижней части сопла подачи жидкости.	Чистый.
	Загрязнены колпачок и/или седло насадки.	Чистый.
Тяжелый рисунок с правой или левой стороны. 	Закупорены отверстия левого или правого рога.	Очистите неметаллическим предметом.
	Грязь на левой или правой стороне сопла подачи жидкости.	Чистый.
Способы устранения перегруженных верха и низа: 1. Определите, засорилась ли воздушная головка или сопло для жидкости. Для этого выполните пробное распыление. Затем поверните головку на пол-оборота и распылите краску в другом направлении. Если дефект перевернут, засор в воздушной головке. Очистите воздушную головку, как указано ранее. Также проверьте наличие засохшей краски внутри центрального отверстия головки; удалите её, промыв растворителем. 2. Если дефект не исчез, значит, он связан с соплом. Очистите сопло. Если проблема не устранена, замените сопло.		
Тяжелый центр шаблон. 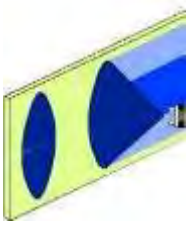	Слишком низкое давление воздуха в вентиляторе.	Увеличьте давление воздуха вентилятора, чтобы добиться правильного рисунка.
	Материал слишком толстый.	Разбавьте до нужной консистенции.
Сплит-спрей шаблон. 	Слишком низкий расход жидкости.	Увеличьте поток жидкости, чтобы добиться правильного рисунка.
	Слишком высокое давление воздуха в вентиляторе.	Уменьшите давление воздуха вентилятора, чтобы добиться правильного рисунка.
Вяленое мясо или развевающиеся брызги. 	Уровень материала слишком низкий.	Пополнить.
	Препятствие прохождению жидкости.	Промывка обратным потоком растворителя.
Распыление с недостаточным поступлением жидкости.	Недостаточный материальный поток.	Увеличьте поток жидкости. Установите насадку большего размера. Проверьте шланг на наличие засора.

© 2015 Carlisle Fluid Technologies, dba Finishing Brands UK Ltd.

Возможные проблемы в эксплуатации (продолжение)		
Чрезмерное распыление.	Слишком высокое давление воздуха. Пистолет слишком далеко от рабочей поверхности.	Уменьшите давление воздуха. Отрегулируйте расстояние до цели.
Сухой спрей.	Слишком высокое давление воздуха. Пистолет слишком далеко от рабочей поверхности. Слишком быстрое движение пистолета. Слишком слабый поток жидкости.	Уменьшите давление воздуха. Отрегулируйте расстояние. Сбавьте скорость. Увеличьте расход жидкости или используйте сопло большего размера.
Течет и провисает.	Слишком большой материальный поток. Материал слишком тонкий. Движение слишком медленное.	Уменьшите расход жидкости или установите сопло и иглу меньшего размера. Правильно смешайте или наносите тонким слоем. Увеличьте скорость поворота пистолета.
Утечки		
Утечка жидкости из Упаковка.	Изношена сальниковая набивка или игла для жидкости.	Заменять.
Жидкость течет или капает из передней части пистолета.	Сопло или игла для жидкости изношены или повреждены. Посторонний предмет в сопле жидкости. Игла для жидкости загрязнена или застряла в уплотнении иглы. Неправильный размер иглы или сопла для жидкости.	Замените сопло и иглу для жидкости. Чистый. Чистый. Замените сопло и иглу для жидкости.
Утечка жидкости между распылителем и промежуточной пластиной.	Уплотнительные кольца повреждены или отсутствуют. Запирающий кулачок не заблокирован или изношен.	Замените уплотнительные кольца с помощью AGMDPRO-29X-K5. Заблокируйте кулачок или замените его с помощью AGMDPRO-406-K.
Ошибки сборки		
Распылительный пистолет не устанавливается на промежуточную пластину.	Запирающий кулачок не находится в положении «Разблокировано»	Поверните запирающий кулачок в положение «Открыто» с помощью 5-миллиметрового ключа.
Распылитель неплотно закреплен на промежуточной пластине.	Запирающий кулачок не затянут. Запирающий кулачок изношен.	Полностью поверните запирающий кулачок в положение «закрыто» с помощью 5-миллиметрового ключа. Заменить с помощью сервисного комплекта Cam AGMDPRO-406-K
Распылительный пистолет невозможно снять с промежуточной пластины.	Запирающий кулачок не находится в положении «Разблокировано».	Поверните запирающий кулачок в положение «Открыто» с помощью 5-миллиметрового ключа.

© 2015 Carlisle Fluid Technologies, зарегистрированный специалист Finishing Brands UK Ltd

АКСЕССУАРЫ

АГМДПРО-402-К ПРОМЕЖУТОЧНАЯ ПЛАСТИНА

РЕФ	ОПИСАНИЕ	НОМЕР ДЕТАЛИ	КОЛ-ВО
1	Промежуточная пластина	-	1
2	* Стопорный штифт	-	1
3	Воздушная трубка (комплект из 2 шт.)	АГМДПРО-52-К2	2
4	Уплотнительные кольца (комплект из 5 шт.)	АГМДПРО-29Х-К5	5
5	Винт	АГМД-142	3

* Входит в комплект кулачков AGMDPRO-406-K

Съемный штифт для фиксации – можно снять, Промежуточную пластину можно установить на существующие адаптеры специальных машин без внесения изменений.

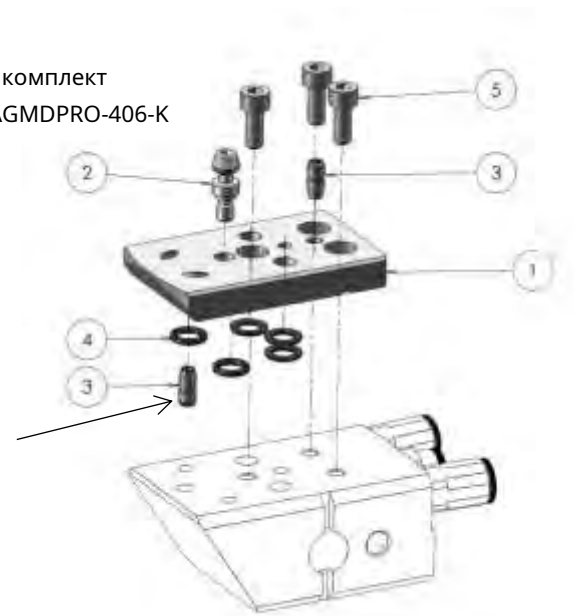

АГМДПРО-403-К МАШИННЫЙ АДАПТЕР

РЕФ	ОПИСАНИЕ	НОМЕР ДЕТАЛИ	КОЛ-ВО
1	Адаптер для машины	-	1
2	Винт	ССФ-2048	1
3	Воздушный соединитель 1/8” x 6	АГМД-126	1
4	Воздушный соединитель 1/8” x 8	АГМД-127	2

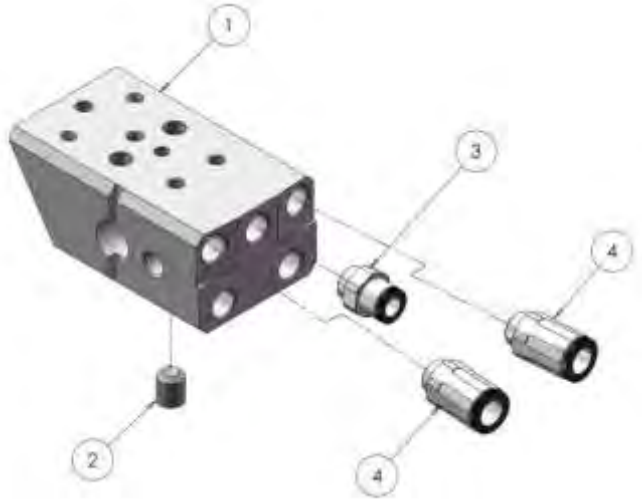

Примечание: Дополнительные адаптеры для машин и адаптеры для установки на робота доступны по запросу.

© 2015 Carlisle Fluid Technologies, dba Finishing Brands UK Ltd.

Гарантия

На данный продукт распространяется годовая гарантия Finishing Brands UK Limited.

Carlisle Fluid Technologies, DBA,
Finishing Brands UK Limited,
Рингвуд-роуд,
Борнмут,
BH11 9LH,

Великобритания.

Тел.: +44 1202 571111
Факс: +44 1202 581940,
Адрес веб-сайта: http:// www.finishingbrands.eu

Юридический адрес:
Finishing Brands UK Limited,
400, Capability Green,
Лутон,
Бедфордшир,
ЛУ1 3АЭ,

Великобритания.

Зарегистрировано в Англии: № 07656273,
номер НДС: GB 113 5531 50

© 2015 Carlisle Fluid Technologies, зарегистрированный специалист Finishing Brands UK Ltd