COBRA 2
by DEVILBISS

SB-2-CBA2

CE Ex II2GX T6



Автоматический краскораспылитель

Инструкция по применению

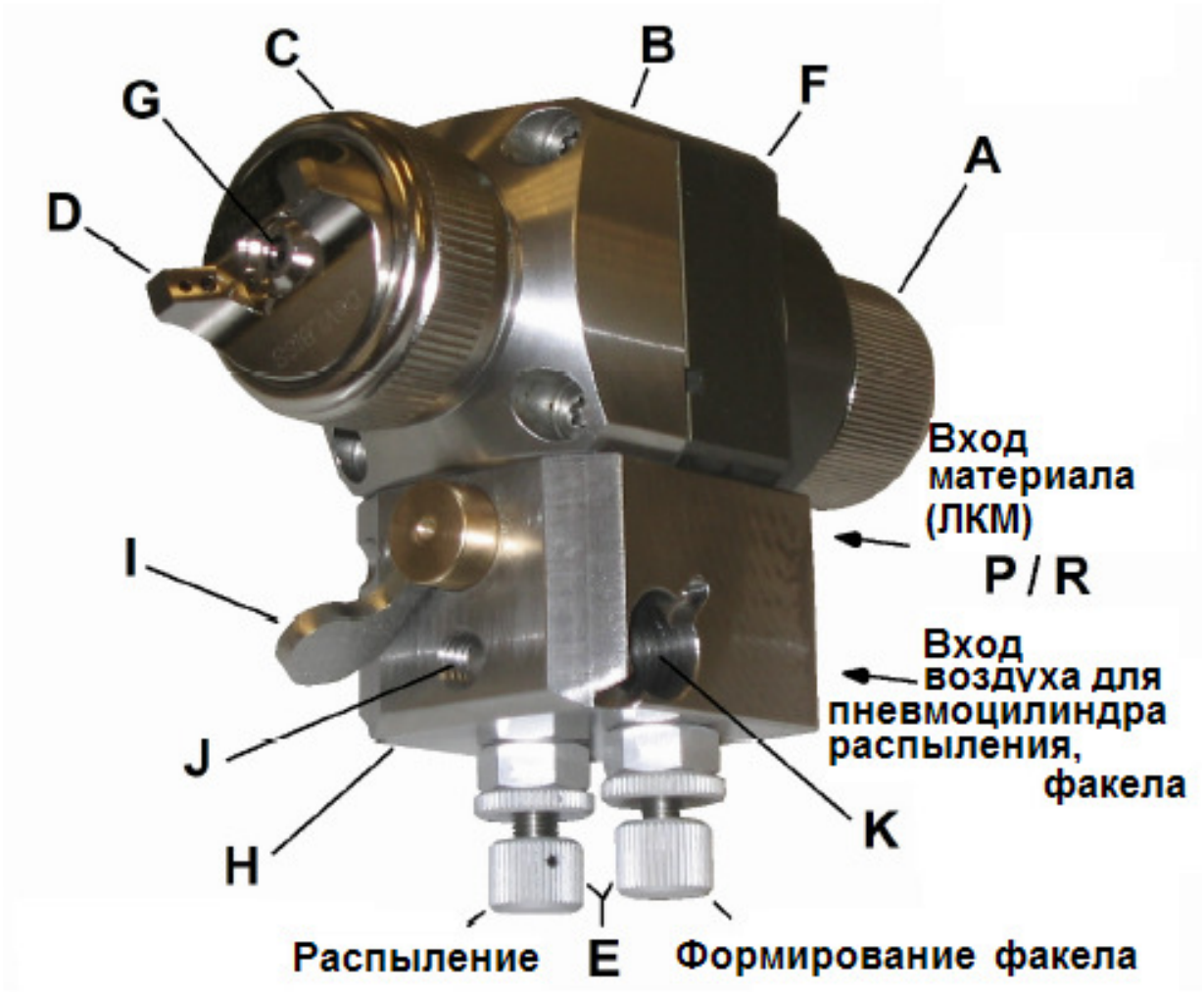

Рис.1

A	Регулировочная ручка
B	Передняя часть краскораспылителя
C	Дефлектор
D	Воздушная голова
E	Регуляторы
F	Корпус
G	Сопло
H	Установочная платформа
I	Фиксирующий рычаг установочной платформы
J	Зажимной винт
K	Отверстие для фиксации
P	Вход для ЛКМ
R	Выход ЛКМ

■ ТЕХНИКА БЕЗОПАСНОСТИ



ПОЖАРО - И ВЗРЫВООПАСНОСТЬ

Лакокрасочные материалы являются пожаро - и взрывоопасными веществами при их распылении.
ВСЕГДА соблюдайте рекомендации производителя ЛКМ при работе с ними.



При работе с оборудованием следует неукоснительно выполнять все инструкции и требования органов власти, профессиональных союзов относительно вентиляции рабочих мест, борьбы с огнем, правил безопасности на рабочем месте.
Данное оборудование НЕ предназначено для работы с материалами, содержащими галогенированные углеводороды.



Когда материал и/или воздух проходят через шланги, может возникать статическое электричество. Чтобы избежать этого, необходимо обеспечить соответствующее заземление для оборудования и окрашиваемых деталей.



ЛИЧНАЯ ЗАЩИТА



Ядовитые пары определенных материалов, могут вызывать отравления или быть гигиенически вредными по иным причинам. Всегда читайте рекомендации и инструкции по работе с материалом. Прежде чем Вы начнете окрашивание, примите ко вниманию все указанные рекомендации.
Если у Вас возникли какие-либо сомнения, обратитесь, к Вашему поставщику материала.



Во время работы настоятельно рекомендуется использовать средства индивидуальной защиты дыхания. Защитная степень этих устройств должна соответствовать типу применяемого ЛКМ.



При окраске и при очистке оборудования всегда должны применяться защитные средства для глаз



При окраске и при очистке оборудования всегда должны применяться защитные средства для рук.

Обучение - Персонал должен быть обучен технике безопасного использования окрасочного оборудования.

РЕКОМЕНДАЦИИ

Никогда не направляйте распыляемый поток материала на какие-либо части тела.

Никогда не превышайте максимальное рекомендованное рабочее давление для устройства.

Применение неоригинальных или не рекомендованных запасных частей может представлять определенный риск для здоровья.

Перед очисткой или обслуживанием оборудования отключите подачу сжатого воздуха, сбросьте остаточное давление.

Оборудование желательно промывать в специальных моющих устройствах, при этом имея в виду, что распылители не должны оставаться в течение длительного времени в моющих устройствах.

УРОВЕНЬ ШУМА

Уровень шума при окраске может превышать 85 дБ (А), в зависимости от типа используемого оборудования. Подробности о фактических уровнях шума можно уточнить по запросу. При работе с оборудованием рекомендуется использовать средства защиты слуха.

ЭКСПЛУАТАЦИЯ

Окрасочное оборудование работает под высоким давлением, поэтому при работе с ним возможна отдача.
При определенных условиях работы отдача может причинить оператору боль.

ДАВЛЕНИЕ
Прежде чем снять краскораспылитель с платформы, убедитесь, что давление воздуха и материала сброшено.

■ ХАРАКТЕРИСТИКИ

Краскораспылитель соответствует стандартам ATEX 94/9/EC, уровню защиты II 2 G X и подходит для использования в Зонах 1 и 2.
Cobra 2 - промышленный краскораспылитель, подходящий для работы с автоматическими и полуавтоматическими машинами, технологиями HVLP, Trans-Tech или традиционными.
Cobra 2 имеет крепежный механизм с быстроразъемным соединением на ¼ поворота, что значительно упрощает процесс замены и технического обслуживания пистолета, а также сокращает время вынужденного простоя.
Материальные каналы, выполненные из высококачественной нержавеющей стали, позволяют Cobra 2 работать с широким кругом ЛКМ.
Краскораспылитель имеет фиксирующуюся воздушную голову. Для того чтобы поставить ее в режим свободного вращения, необходимо снять фиксирующее пластиковое кольцо, прикрепленное к воздушной голове 2 болтами.
Система подачи материала под давлением может быть как прямой, так и циркуляционной.
Контроль качества окраски и тонкая регулировка количества материала достигается специальным регулятором, имеющим 18 позиций.

ТЕХНИЧЕСКИЕ ХАРАКТЕРИСТИКИ И МАТЕРИАЛЫ КОНСТРУКЦИИ

	Резьба	Давление
Вход и циркуляция материала	1/8 BSP	до 7 бар
Вход воздуха (распыление + регулировка факела)	1/8 BSP	до 7 бар
Цилиндр/спусковой механизм	1/8 BSP	от 4 до 7 бар
Максимальная рабочая температура	40℃	
Вес краскораспылителя (с установочной платформой)	950 гр	
Корпус краскораспылителя	анодированный алюминий	
Сопло/игла/распыляющая голова/установочная платформа	нержавеющая сталь	

ВОЗДУШНЫЕ ГОЛОВЫ

Воздушная голова	Тип	Пропускная способность (л/мин)	Давление на входе воздуха (бар)	Подача материала (мл/мин)	Размер факела распыления (мм)
SP-100-430-K	традиционная	340	3,5	200 - 280	200
SP-100-443-K	традиционная	345	3,0	200 – 300	300
SP-100-497-K	традиционная	510	3,5	200 – 600	280
SP-100-505-K	HVLP	385	1,4	130 – 190	270
SP-100-510-K	Trans-Tech	283	2,0	160 – 220	270
SP-100-513-K	Trans-Tech	531	3,0	200 – 600	350
SP-100-522-K	Trans-Tech	410	2,0	200 – 600	350
SP-100-590-K	Trans-Tech	218	2,0	50 - 150	150

ВЫБОР СОПЕЛ И ВОЗДУШНЫХ ГОЛОВ

СВА2 – 522 – 12 = [модель краскораспылителя] – [воздушная голова] – [размер сопла]

тип		традиционная			HVLP	Trans-Tech			
Воздушная голова №		430	443	497	505	510	513	522	590
Диаметр сопла (мм)	0,5								X
	0,7								X
	0,85			X	X	X	X	X	
	1,0	X	X	X	X	X	X	X	X
	1,1			X		X	X	X	
	1,2	X	X	X	X	X	X	X	
	1,4			X		X	X	X	
	1,6				X		X		

SB-2-CBA2

КОД УСТРОЙСТВА:

[модель краскораспылителя] – [воздушная голова] – [размер сопла]
CBA2 – 522 – 12 : Краскораспылитель в сборе, с установочной платформой
CBA2-GUN – 522 – 12 : Краскораспылитель в сборе, без установочной платформы

■ ДЕКЛАРАЦИЯ СООТВЕТСТВИЯ

ITW Surfaces et Finitions, находящееся по адресу: 163,171 avenue des Aureats BP 1453, 20014 Valence Cedex France, как производитель краскораспылителя Cobra 2, заявляет о своей исключительной ответственности за соответствие оборудования, к которому относится данная инструкция, следующим стандартам и нормативным актам:
EN 292-1 часть 1 и 2: 1991, EN 1953: 1999; распоряжениям совета 98/37/EC, относящимся к Европейским указаниям по охране труда в машиностроении, и EN 13463-1:2001, распоряжениям совета 94/9/EC, относящимся к оборудованию и защитным системам, предназначенным для использования в потенциально взрывоопасной среде, уровню защиты II 2 G X. Документ ITWFIN002

Директор: Claude FERRET

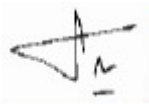

ITW Surfaces & Finition оставляет за собой право изменять технические характеристики оборудования без предварительного уведомления.

■ УСТАНОВКА

ШЛАНГИ

Используйте раздельно фильтруемую и регулируемую подачу воздуха для распыления и управления.
Подсоедините все воздушные и материальные шланги к задней стороне установочной платформы (1/8 BSP): (см. рисунок)
- пневмоцилиндр «**C**» через регулятор. Для наиболее быстрой работы цилиндра регулятор должен быть расположен настолько близко к краскораспылителю, насколько это возможно, либо на линии должен быть установлен дополнительный вытяжной клапан.
- раздельно подачу воздуха для распыления **ATOM** «**A**» и регулировки факела распыления **FAN** «**F**».
- материальный шланг «**P**». Если требуется организовать циркуляционную систему подачи материала, просверлите отверстие для выхода материала «**R**», используя сверло диаметром 4,5 мм. Для этого: снимите сопло, просверлите отверстие, выровняйте его края, а затем прочистите внутренние каналы подачи материала, перед тем как собрать линию обратно.

ВИД СЗАДИ

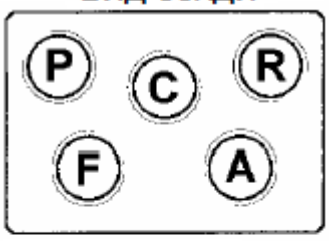

ВИД СВЕРХУ

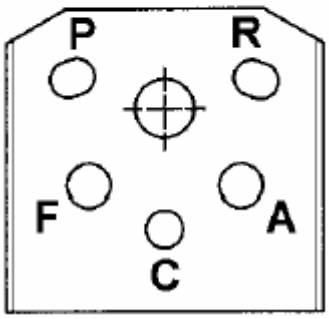

Рекомендованный диаметр шланга при длине до 10 м:
для распыления воздуха – 8 мм; для управления – 6 мм; для материала – 9,5 мм.



ВАЖНО: краскораспылитель должен быть заземлен, чтобы рассеивать электростатический заряд, возникающий от потока воздуха или материала. Это может быть осуществлено через установку краскораспылителя или проводящие воздушные/материальные шланги. Электрическая цепь от краскораспылителя к земле должна проверяться и контролироваться с помощью омметра. Рекомендованное сопротивление – менее 10^6 Ом.

ВАЖНО: Для того чтобы гарантировать, что Вы получите устройства в первоклассном состоянии, они покрываются защитным слоем. Перед тем как использовать оборудование, прополосните его в подходящем растворителе. Зафиксируйте краскораспылитель на установочной платформе с помощью крепежного винта (29) и гайки (30).

УСТАНОВКА И НАСТРОЙКА

Убедитесь, что краскораспылитель имеет все кольца и уплотнители, а крепежное устройство находится в правильном положении, обеспечивающем фиксацию краскораспылителя на установочной платформе.

1. Регулятор «A» позволяет контролировать давление воздуха при распылении
2. Регулятор «F» уменьшает размер факела распыления
3. Подача материала контролируется вращением регулировочной ручки

Для правильного монтажа частей внимательно изучите схему сборки оборудования, приведенную в конце руководства.

ЗАПУСК

1. Поверните регулировочную ручку **(25)** по часовой стрелке до тех пор, пока игла полностью не закроется.
2. Поверните регуляторы ATOM «A» и FAN «F» против часовой стрелки до тех пор, пока они полностью не откроются.
3. С помощью регулятора настройте давление подачи воздуха в соответствии с рекомендациями таблицы «Воздушные головы», приведенной выше.
4. Для того чтобы настроить желаемый уровень подачи материала, вращайте регулировочную ручку **(25)** против часовой стрелки.
5. Попробуйте произвести окрашивание. Если материал слишком быстро сохнет или распыляется слишком тонко, уменьшите давление подачи воздуха, поворачивая регулятор ATOM «A» по часовой стрелке; или увеличьте подачу материала, вращая регулировочную ручку против часовой стрелки.
6. Если при окрашивании образуются подтеки, поверните регулировочную ручку **(25)** по часовой стрелке - это уменьшит давление подачи материала.
7. Размер факела распыления можно уменьшить, вращая регулятор FAN «F» **(13)** по часовой стрелке.
8. Покрытие будет ложиться наилучшим образом, если факел распыления направить перпендикулярно к объекту окрашивания.
9. Рекомендованное расстояние для окрашивания 150 – 220 мм.
10. Границы окрашивания. Производите окрашивание с наложением минимум 50%. Старайтесь перемещать краскораспылитель с постоянной скоростью.
11. Всегда отключайте подачу материала и воздуха, сбрасывайте давление и промывайте оборудование.

■ ПРОФИЛАКТИКА

Прежде, чем приступать к профилактическим работам, отключите подачу воздуха и материала, спустите давление в системе подачи, или отсоедините линии подачи материала и воздуха

1. Отсоедините и снимите краскораспылитель с установочной платформы. По возможности замените его другим пистолетом. Производите техническое обслуживание краскораспылителя за пределами окрасочной кабины, в которой продолжаются окрасочные работы.
2. Снимите воздушную голову **(1)** и очистите ее. Если в некоторые отверстия воздушной головы забилась краска, прочистите их зубочисткой. Не рекомендуется применять для очистки металлическую проволоку, так как она может повредить воздушную голову и привести к деформации факела распыления.
3. Убедитесь, что кончик сопла **(2)** чист и не имеет повреждений. Любые отложения из засохшей краски могут деформировать факел распыления.

■ ЗАМЕНА ЧАСТЕЙ

Прежде, чем приступать к работе по техническому обслуживанию пистолета, отключите подачу воздуха и материала, а также сбросьте давление.

СОПЛО (2) И ИГЛА (18)

Снимите воздушную голову **(1)**, вращая ее стопорное кольцо против часовой стрелки; удалите фиксирующее пластиковое кольцо (если оно было установлено).
Снимите сопло **(2)** и воздухораспределительное кольцо **(3)**, открутив их с помощью шестигранного гаечного ключа по направлению против часовой стрелки.
Снимите регулировочную ручку **(25)**, вращая ее против часовой стрелки до тех пор, пока не достанете совсем. Надавите на иглу **(18)** спереди, аккуратно, чтобы не повредить ее кончик, и выньте через заднюю часть краскораспылителя.
Если необходимо, произведите замену сопла и иглы, сначала заменив сопло и воздухораспределительное кольцо (рекомендуемый момент кручения 9,5 – 12 Нм).
Смажьте всю поверхность иглы, контактирующую с уплотнителями. Вставьте иглу в краскораспылитель с задней стороны пистолета.
Установите пружины иглы с их пластиковыми уплотнителями **(22, 23,24),**и закрепите регулировочную ручку **(25)**.

УПЛОТНИТЕЛЬ (9)

Снимите воздушную голову **(1)**, сопло **(2)** и воздухораспределительное кольцо**(3)**.
Снимите 4 винта **(6)**, чтобы разобрать распылительную голову **(8)**.
Отсоедините уплотнитель **(9)**, используя шток диаметром 5,5 мм от передней части распылительной головы. Аккуратно очистите место, где располагался уплотнитель, используя соответствующий растворитель.
Установите новый уплотнитель **(9)** U лицевой частью к материальным каналам.

РЕГУЛЯТОРЫ ФАКЕЛА И РАСПЫЛЕНИЯ (13)



Прежде чем производить монтаж, убедитесь, что воздушный клапан был полностью открыт и выкручен по направлению против часовой стрелки.

ПОРШЕНЬ (15) И УПЛОТНИТЕЛЬНЫЕ КОЛЬЦА (16, 14, 15c)

Снимите колпачок **(19)** на задней части корпуса краскораспылителя, откручивая его по направлению против часовой стрелки. Достаньте иглу **(18)**.
Используйте специальные изогнутые щипцы для того, чтобы вынуть поршень, имеющий специально для этого внутреннее углубление 12 мм.
Поршень «P+W» и два клапана «V» достанутся одновременно.
Кольцо «W», расположенное на корпусе поршня, не может быть удалено с него.
Клапан «V» легко удаляется с кольца поршня.
Мы рекомендуем заменять полностью весь поршень (номер заказа SPA-60-K).
При извлечении поршня из пистолета рекомендуется заменять все уплотнительные кольца **(16, 14, 15c)**.
Перед тем как установить поршень обратно, нанесите на его края небольшое количество смазки.

■ ЗАПАСНЫЕ ЧАСТИ

Для правильного монтажа частей внимательно изучите схему сборки оборудования, приведенную в конце руководства.

№ п/п	Код заказа	Описание	Количество
1	SP-100-xxx-K	Воздушная голова и стопорное кольцо с уплотнителями.	1
2	SP-200S-xx-K SP-259S-xx-K	Сопло с воздухораспределительным кольцом диаметр 0,85 / 1,0 / 1,2 / 1,4 / 1,6 мм. диаметр 0,5 / 0,7 / 1,0 мм. для воздушной головы 590	1
4	SPA-112	Фиксирующее пластиковое кольцо для воздушной головы	1
5	SP-623-K5	Воздухораспределительное кольцо, набор из 5 шт.	1
6	S-14192-K4	Винты M4 x 25, набор из 4 шт. (Торкс 20)	4
8	SPA-50	Распылительная голова для Cobra 2	1
8a	SPA-51	Крепежный шток на установочной платформе	1
9	SPA-41	Уплотнитель	1
10	AGMD-119-K50	Комплект уплотнительных колец, 50 шт	4
10*	AGMD-93-K5	Комплект уплотнительных колец с тефлоновым покрытием, 5 шт	
11	S-28221-K10	Комплект уплотнительных нитриловых колец, 10 шт.	2
12	SPA-1-CBA2	Корпус краскораспылителя Cobra 2	1
12a	SPA-52	Расположение воздушной трубки	1
12b	S-28223-K10	Комплект уплотнительных нитриловых колец, 10 шт.	1
13	AGG-403	Воздушный клапан (факел и распыление)	2
14	S-28220-K5	Набор уплотнителей, 5 шт.	1
15	SPA-60-K	Поршень в сборе (с крепежной гайкой, поршнем для воздушного клапана и уплотнительным кольцом – 16 и 15c)	1
15b		Поршень для воздушного клапана	2
15c	S-28221-K10	Комплект из 10 уплотнительных колец для малого поршня	2
16	S-28219-K10	Комплект уплотнителей, 10 шт.	1
17	SPA-13	Пружина поршня	1
18	SPA-320-xx	Игла из нержавеющей стали 0,5/0,7/0,85/1,0/1,2/1,4/1,6 мм	1
19	SPA-3	Колпачок	1
20	SPA-KK-1	Комплект колец и уплотнителей для храпового механизма	1
21			3
22	AGMD-110	Пружина	1
23	AGMD-111	Пружина	1
24	SPA-19	Гайка	1
25	SPA-4	Регулировочная ручка	1
26*	SPA-7-K	Колпачок в сборе, без регулятора	
27	SPA-55-K	Установочная платформа	1
28	SPA-56-K	Крепежное устройство	1
28a	SPA-59	Фиксирующий винт крепежного устройства	1
29*	SS-659-CD	Крепежная гайка	
30*	AGGS-33	Крепежный винт	
31	S-14193	Винт M6, длина 5,5	1
32*	SPA-111-K2	Комплект для замены регулятора подачи воздуха (13)	

*Дополнительные запчасти

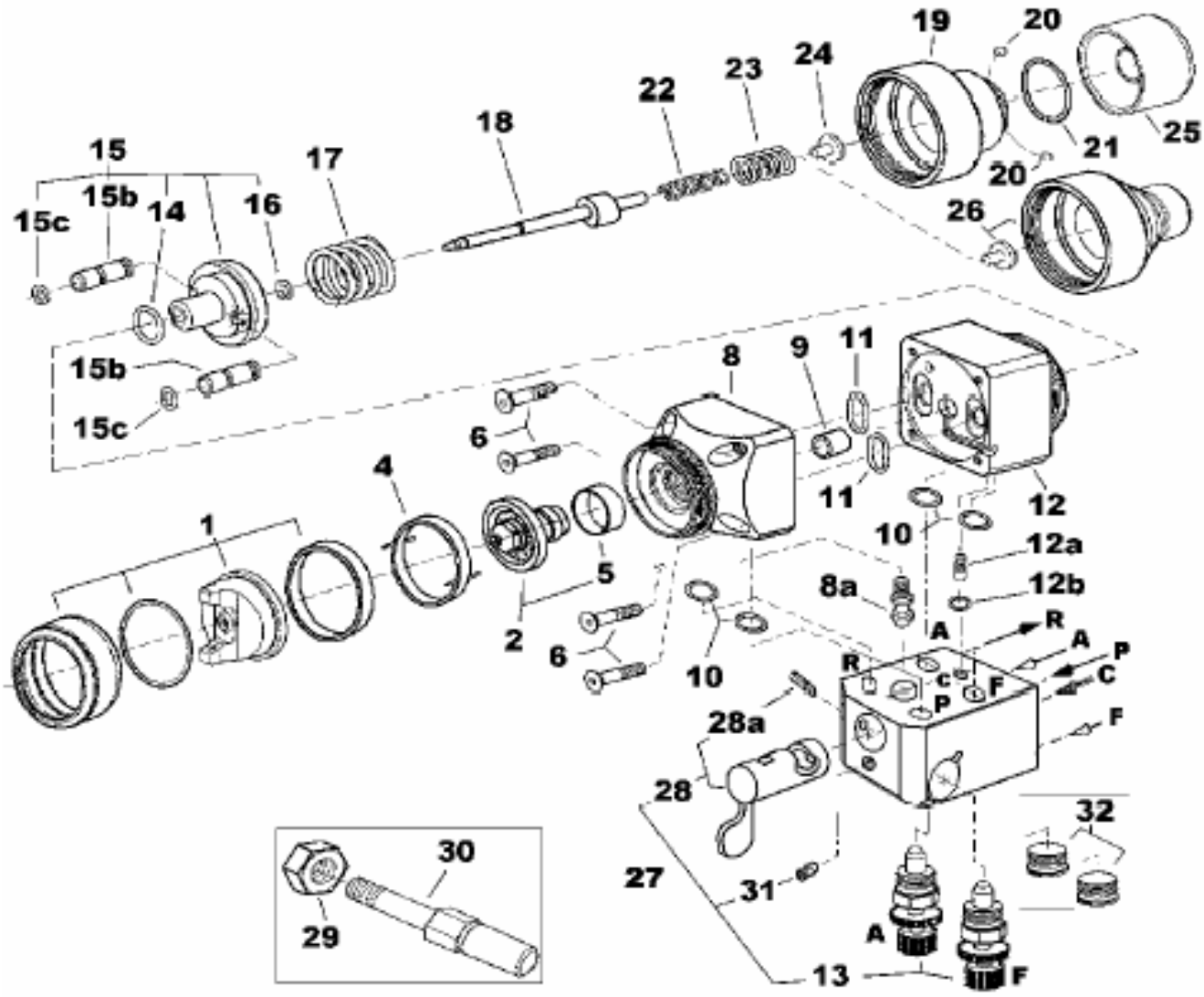

ДОПОЛНИТЕЛЬНЫЕ ЗАПЧАСТИ

Задний колпачок без регулятора иглы



Номер заказа: **SPA-7-K**
Комплект включает детали для замены частей 19, 20, 21, 24, 25, представленных на схеме.

Крепежный винт

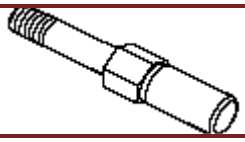

Номер заказа: **AGGS-33**

Крепежная гайка



Номер заказа: **SS-659-CD**

Комплект для замены регулятора подачи воздуха



Номер заказа: **SPA-111-K2**
Для замены частей регулятора подачи воздуха (13)

Уплотнительные кольца с тефлоновым покрытием

Номер заказа: **AGMD-93-K5**
Для замены уплотнительных колец (10).