DeVILBISS

RU

SB-E-2-973 ВЫП.01

CE Ex II 2 G X

Ряд краскораспылителей общего назначения модели ADVANCE HD с подачей материала методом пульверизации и из нагнетательного бачка



Содержание

Раздел	Стр.
Декларация о соответствии требованиям ЕС	3
Номера деталей	3
Описание работы	3
Состав комплекта	4
Конструктивные особенности	4
Конструкционные материалы	4
Технические характеристики и данные	4
Меры безопасности	5
Перечень деталей	6
Трехмерное представление деталей	7
Установка, работа, профилактическое техническое обслуживание и очистка	8
Замена и техническое обслуживание деталей	9
A. Обслуживание воздушного клапана	9
B. Замена воздушного клапана	10
C. Уплотнение иглы, жидкостная вставка и узел краскораспылительного клапана	11
D. Уплотнение краскораспылительной головки	12
E. Обслуживание уплотнения впуска жидкости и вакуумного чашечного присоса	13
F. Таблица 1 – Крышки воздушной системы, Таблица 2 – Жидкостные сопла и жидкостные иглы	14
Поиск и устранение возможных эксплуатационных неисправностей	15
Принадлежности	17
Гарантия	17

© 2008 ITW Finishing Systems and Products

Декларация о соответствии требованиям ЕС

Компания ITW Finishing UK, находящаяся по адресу: Ringwood Rd, Bournemouth, Dorset, BH11 9LH, UK (Великобритания), являясь изготовителем краскораспылителя моделей **ADVANCE HD**, с исключительной ответственностью заявляет, что оборудование, к которому относится данный документ, соответствует следующим стандартам или другим нормативным документам:

BS EN 292-1 ЧАСТИ 1 и 2: 1991, BS EN 1953: 1999; и тем самым соответствует требованиям к защите согласно директиве Совета ЕС 98/37/EEC, излагающей требования, предъявленные к безопасности машинного оборудования; и

EN 13463-1:2001, директива Совета ЕС 94/9/EC, относящаяся к оборудованию и системам защиты, предназначенным для использования в потенциально взрывоопасных средах с уровнем защиты II 2 G X.



Вице-президент Б. Холт (B. Holt)
01.12.2008 г.

Компания ITW Finishing Systems and Products сохраняет за собой право вносить изменения в технические характеристики оборудования без предварительного уведомления.

Номера деталей

Код заказа для краскораспылителей модели **Advance HD** выглядит следующим образом

например, ADV-S430-16, где:

S	=	пульверизатор или P – нагнетание
430	=	крышка воздушной системы 430
16	=	сопло 16

См. имеющиеся в наличии размеры крышек воздушной системы и сопл в табл. 1, 2 и 3, стр. 14

Описание работы

Данный краскораспылитель **Advance HD** является краскораспылителем профессионального типа, спроектированным с использованием технологии Conventional (общего назначения). Краскораспылитель ADVANCE HD пригоден для широкого ассортимента красок, грунтовки, протравок, политур и лаков.

ВНИМАНИЕ! Данные краскораспылители можно успешно использовать как с материалами для покрытий на водной основе, так и с материалами на основе растворителя. Данные краскораспылители не предназначены для использования с высококоррозионными и/или абразивными материалами и, если они используются с такими материалами, то следует ожидать, что потребность в очистке и/или замене деталей увеличится. Если у вас есть сомнение относительно пригодности конкретного материала, обратитесь к вашему дистрибьютору компании DeVilbiss или непосредственно в компанию DeVilbiss.

ПРИМЕЧАНИЕ: Данный краскораспылитель не следует использовать с растворами галогензамещенных водородов или моющих средств, например, 1,1,1,-трихлороэтан или метиленхлорид. Эти растворы вступают в реакцию с алюминиевыми деталями, используемыми в краскораспылителе и всасывающей чаше. Реакция может стать бурной и вызвать взрыв оборудования.

© 2008 ITW Finishing Systems and Products

Состав комплекта (для всех моделей)			
1	Гравитационный краскораспылитель с подачей материала методом пульверизации или из нагнетательного бачка Advance HD	1	Гаечный ключ (10 мм и 14 мм A/F)
1	TGC 1-л всасывающая чаша (только для моделей с подачей материала методом пульверизации)	1	Отвертка с Torx/плоским жалом
1	Фильтр чаши (только для моделей с подачей материала методом пульверизации)	1	Щетка для очистки
1	Набор 4 цветных опознавательных колец	1	Эксплуатационный бюллетень

Конструктивные особенности			
1	Крышка воздушной системы (никелированная латунь для обеспечения длительного срока службы)	10	Регулировка подачи воздуха вентилятором (бесступенчатое регулирование для скругления струи распыления)
2	Стопорное кольцо крышки воздушной системы (обеспечивает возможность легкого вращения крышки)	11	Регулировка подачи жидкости (бесступенчатое регулирование объема жидкости)
3	Жидкостное сопло (является идеальным для автоматических систем нанесения верхнего отделочного покрытия)	12	Взаимозаменяемая система цветовой идентификации (поставляются 4 цветных кольца)
4	Жидкостная игла (стержень с канавкой для обеспечения легкого снятия)	13	Анодированный кованый алюминиевый корпус краскораспылителя (эргономичный, с хорошим внешним видом, долговечный, легко чистится)
5	Приемник жидкости (с резьбой 3/8 BSP, подходит для системы DeVilbiss и большинства других чашечных систем)	14	1-л алюминиевый вакуумный чашечный присос (только для моделей с подачей материала методом пульверизации)
6	Воздухоприемник (с универсальной резьбой, подходит для 1/4 BSP и 1/4 NPS)	15	Крышка чаши с бескапельной диафрагмой (предотвращает капание)
7	Саморегулирующееся уплотнение иглы (для обеспечения безаварийной работы)	16	Воздушный клапан (его конструкция характеризуется малым тяговым усилием и низким падением давления)
8	Пусковое устройство (выполнено эргономичным для удобства в работе)	17	Краскораспылитель, приемлемый для использования с материалами на водной основе или на основе растворителя
9	Шпилька и винт пускового устройства (сконструированы для обеспечения легкой замены)		

Конструкционные материалы	
Корпус краскораспылителя	Анодированный алюминий
Крышка воздушной системы	Никелированная латунь
Жидкостное сопло, жидкостная игла, приемник жидкости, шпилька пускового устройства	Нержавеющая сталь
Регулировочные ручки	Анодированный алюминий
Пружины, зажимы, винты	Нержавеющая сталь
Уплотнения, прокладки	Материал стойкий к растворителю
Пусковое устройство	Хромированная сталь
Воздухоприемник, втулка корпуса, корпус краскораспылительного клапана, гайка воздушного клапана, стопорное кольцо крышки воздушной системы, ручки	Хромированная латунь
Узел воздушного клапана	Нержавеющая сталь, полиэтилен высокой плотности (HDPE)
Чаша	Алюминиевая чаша, крышка и трубка. Кулачок из композиционной пластмассы

Технические характеристики и данные	
Штуцер для подачи воздуха	Универсальная резьба 1/4" BSP и 1/4" NPS, наружная
Максимальное статическое давление воздуха на входе	P1 = 12 бар (175 фунтов на квадратный дюйм)
Максимальное статическое давление жидкости на входе	P2 = 14 бар (203 фунта на квадратный дюйм)
Штуцер для подачи жидкости	Универсальная резьба 3/8" (подходит к резьбам 3/8” BSP и 3/8” NPS наружная)
Рабочая температура	0 – 40 °C (32 – 104 °F)
Масса краскораспылителя: - только краскораспылитель - только чаша	495 г 420 г

© 2008 ITW Finishing Systems and Products

⚠ МЕРЫ БЕЗОПАСНОСТИ

Пожар и взрыв



Распыленные растворители и материалы для покрытий могут быть легковоспламеняющимися или горючими. Перед применением данного оборудования ВСЕГДА просматривайте инструкцию поставщика материала для покрытий и таблицы данных Управления по контролю за веществами, опасными для здоровья (COSHH).



Пользователи должны соблюдать все местные и национальные правила практического использования оборудования и выполнять требования страховой компании, определяющие вентиляцию, противопожарную защиту, эксплуатацию и организацию производства и управления на производственных участках.

Поставленное оборудование НЕ может использоваться с галоидзамещенными углеводородами.



Статическое электричество может возникать при протекании жидкости и/или воздуха по шлангам, в процессе распыления и при чистке непроводящих частей ветошью. Для предотвращения возникновения статических разрядов в источниках возгорания необходимо поддерживать целостность заземления краскораспылителя и другого используемого металлического оборудования. Необходимо использовать проводящие шланги для подачи воздуха и/или жидкости.



Средства индивидуальной защиты



Токсичные пары – Некоторые материалы в распыленном состоянии могут быть ядовитыми, вызывать раздражение или наносить иной вред здоровью. Перед распылением всегда читайте все этикетки и паспорта безопасности материала и следуйте всем рекомендациям, касающимся материала. Если вы в чем-то сомневаетесь, обратитесь к вашему поставщику материала.





Всегда рекомендуется пользоваться средствами защиты органов дыхания. Тип оборудования должен быть совместим с распыляемым материалом.



Всегда носите средства защиты глаз при выполнении распыления или очистки краскораспылителя.



Распыление или очистку оборудования следует производить в перчатках.

Обучение – Персонал должен быть надлежащим образом обучен безопасному использованию краскораспылительного оборудования.

Эксплуатация с нарушением установленных режимов

Запрещается направлять краскораспылитель на какую-либо часть тела.

Запрещается превышать максимальное безопасное рабочее давление, рекомендованное для оборудования.

Установка нерекомендованных запасных частей или запасных частей, поставляемых другими изготовителями, не являющимися изготовителями комплектного оборудования, может создавать опасность.

Перед выполнением очистки или технического обслуживания все давление должно быть изолировано и стравлено.

Для очистки изделия следует использовать моечную машину для устройств с рукояткой-пистолетом. По окончании очистки изделие следует немедленно снять и просушить. Длительное воздействие моющих растворов может привести к повреждению изделия.

Уровни шума



В зависимости от применяемой установки уровень шума краскораспылителей по шкале А может превышать 85 дБ (А). Подробные данные о фактических уровнях шума предоставляются по требованию. Рекомендуется при распылении постоянно носить средства защиты ушей.

Работа

Краскораспылительное оборудование, в котором используется высокое давление, может подвергаться воздействию сил отдачи. При определенных условиях такие силы могут вызывать у оператора повторяющуюся травму от напряжения.

© 2008 ITW Finishing Systems and Products

ПЕРЕЧЕНЬ ДЕТАЛЕЙ

ПОЗ.	НАИМЕНОВАНИЕ	НОМЕР ДЕТАЛИ	КОЛ.
1	Стопорное кольцо крышки воздушной системы	-	1
2	Токосъемное контактное кольцо	-	1
3	Крышка воздушной системы	-	1
4	Пружинная защелка крышки воздушной системы	JGA-156-K5	1
5	Уплотнение стопорного кольца	-	1
6	Крышка воздушной системы и кольцо	См. таблицу 1 стр. 14	1
7	Стопорное кольцо и уплотнения крышки воздушной системы	ADV-403-K	1
8	Жидкостное сопло	См. таблицу 2 стр. 14	1
9	Сепаратор	SP-626-K5	1
10	Комплект краскораспылительной головки	См. таблицу 2 стр. 14	1
*12	Уплотнение втулки корпуса	-	1
13	Втулка корпуса	-	1
14	Втулка корпуса и уплотнение	SN-6-K	1
15	Жидкостная игла	См. таблицу 2 стр. 14	1
*16	Пружина иглы	-	1
*17	Пружинная подушка иглы	-	1
18	Ручка регулировки подачи жидкости	-	1
19	Комплект ручки регулировки подачи жидкости, пружины и подушки	ADV6-K	1
*20	Пружинная защелка	-	2
21	Корпус распылительного клапана	-	2
*22	Уплотнение распылительного клапана	-	2
23	Ручка регулировки распылительного клапана	-	2
*24	Штифт распылительного клапана	-	2
25	Узел распылительного клапана и клапана подачи воздуха	ADV-401-K	2
*26	Уплотнение иглы	-	1
*27	Пружина уплотнения	-	1
*28	Уплотнительная гайка	-	1
29	Комплект уплотнения, пружины и уплот. гайки	SN-404-K	1
30	Корпус воздушного клапана	-	1
31	Обойма воздушного клапана	-	1
32	Тарелка воздушного клапана	-	1
33	Пружина воздушного клапана	-	1

ПОЗ.	НАИМЕНОВАНИЕ	НОМЕР ДЕТАЛИ	КОЛ.
34	Подушка пружины воздушного клапана	-	1
35	Уплотнение воздушного клапана	SN-34-K5	1
36	Узел воздушного клапана	SN-402-K	1
*37	Винт шпильки пуск. устр-ва (T20 TORX)	-	1
38	Пусковое устройство	-	1
*39	Шпилька пускового устройства	-	1
40	Комплект пуск. устр-ва, шпильки и винта	SN-21-K	1
42	Воздухоприемник	SN-40-K	1
43	Комплект колец для цветовой идентификации (4 цвета)	SN-26-K4	1
45	Комплект шпилек и винтов	SN-405-K5	1
46	Инструмент для обслуживания воздушного клапана	-	1
47	Ключ типа Torx	SPN-8-K2	1
54	Штуцер впуска жидкости	-	1
55	Контргайка	-	1
56	Уплотнение	-	1
57	Комплект штуцера впуска жидкости	ADV-7-K	1
	Только модели с вакуумными присосами		
58	Вакуумный чашечный присос	TGC-545-E-K	1
59	Прокладка крышки чашки – комплект из 5	TGC-9-K5	1
60	Крышка для контроля капания (комплект из 5)	KR-115-K5	1
61	Фильтр – комплект из 10	KR-484-K10	1
62	Крышка в сборе	TGC-404-E	1
63	Клапан, комплект из 3	TGC-407-1-K3	1
	Данные о принадлежностях см. на стр. 17		
	Ремонтный комплект для краскораспылителя (включает позиции, обозначенные звездочкой*)	PRO-415-1	
	Комплект уплотнения и штифта из 5 деталей (позиции 20, 22 и 24)	GTI-428-K5	
	Данные о принадлежностях см. на стр. 17		

© 2008 ITW Finishing Systems and Products

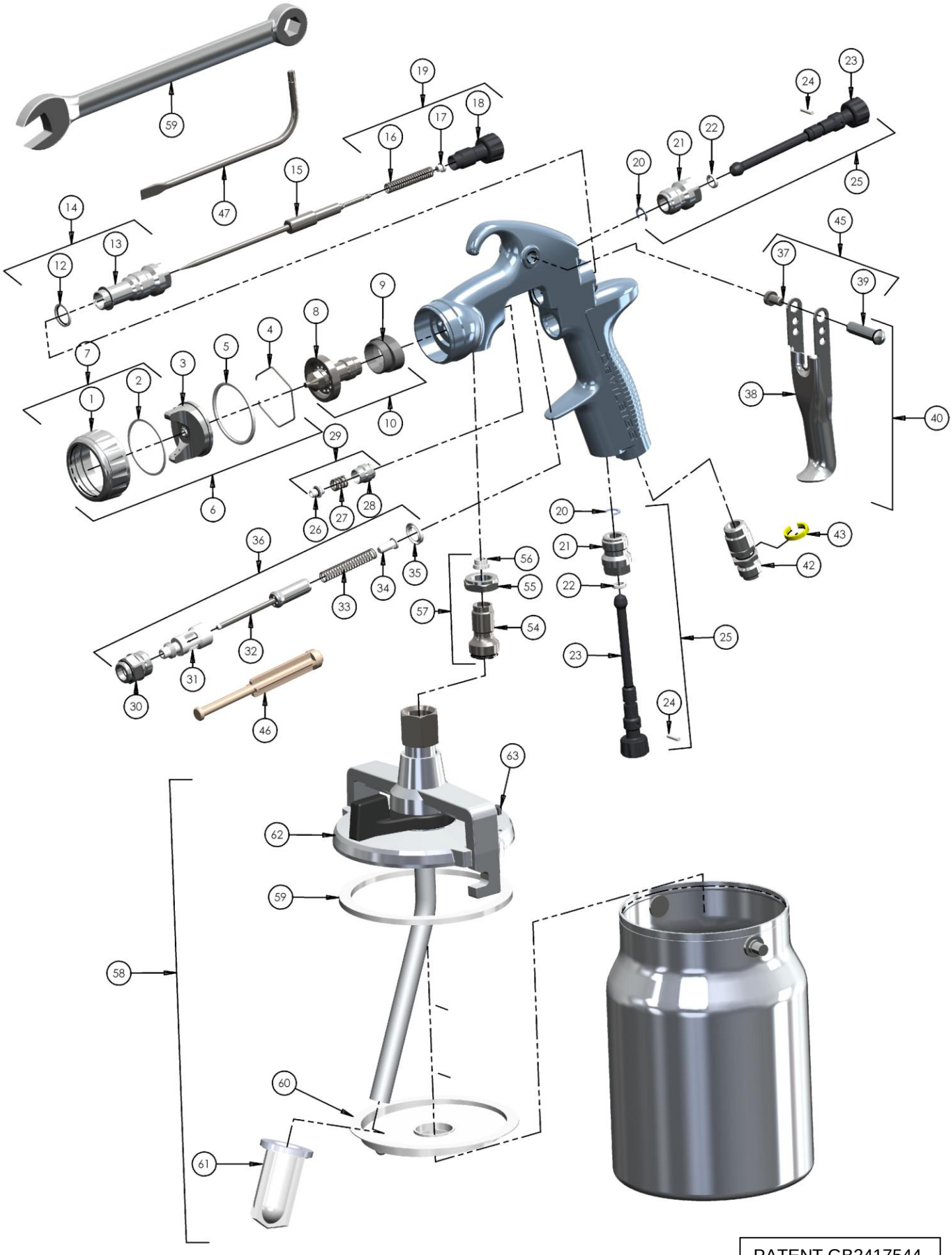

PATENT GB2417544

© 2008 ITW Finishing Systems and Products

УСТАНОВКА

Для обеспечения максимальной эффективности переноса не используйте давление выше того, которое необходимо для распыления наносимого материала.

1. Подсоедините краскораспылитель к источнику чистого воздуха, не содержащего влагу и масло, с помощью проводящего шланга, имеющего внутренний диаметр не менее 8 мм.

ПРИМЕЧАНИЕ

В зависимости от длины шланга может потребоваться шланг, имеющий больший внутренний диаметр. Установите воздушный манометр на рукоятке краскораспылителя. После включения краскораспылителя установите давление 3,0 бар. Не используйте давление выше того, которое необходимо для распыления наносимого материала. Завышенное давление вызовет дополнительное излишнее напыление и снижение эффективности переноса.

ПРИМЕЧАНИЕ

Если требуется использовать быстродействующие муфты, то используйте только быстродействующие муфты для большой подачи, одобренные для использования в технологии HVLP. Другие типы не обеспечат подачу достаточного количества воздуха для правильной работы краскораспылителя.

ПРИМЕЧАНИЕ

Если на приемнике краскораспылителя требуется установить клапан регулировки подачи воздуха, то используйте цифровой манометр DGIPRO-502-bar. Некоторые конкурентно-способные регулирующие клапаны характеризуются значительным падением давления, что может оказывать отрицательное влияние на характеристику распыления. Цифровой манометр DGIPRO имеет минимальный перепад давления.

2. **ТОЛЬКО ДЛЯ МОДЕЛЕЙ С ПУЛЬВЕРИЗАЦИЕЙ**. Прикрепите чашу с крышкой в сборе (62) к штуцеру приемника материала (54). Установите хомут под прямым углом к краскораспылителю с кулачковым рычагом, направленным вперед (см. фото). Убедитесь в том, что вентиляционное отверстие бескапельной диафрагмы (60) находится под углом 180° к вентиляционному отверстию. Положение бескапельного клапана (63) не имеет значения.
3. **ДЛЯ МОДЕЛЕЙ С НАГНЕТАТЕЛЬНЫМ БАЧКОМ**. Подсоедините шланг подачи материала к штуцеру приемника материала (54).

ПРИМЕЧАНИЕ

Перед использованием краскораспылителя промойте его раствором так, чтобы обеспечить чистоту каналов поступления жидкости.

РАБОТА **(МОДЕЛЕЙ С ПУЛЬВЕРИЗАЦИЕЙ)**

1. Перемешайте материал для покрытий согласно заводской инструкции и профильтруйте материал.
2. Наполните чашу до уровня не более 20 мм от верхнего края чаши. НЕ ПЕРЕПОЛНЯЙТЕ ЧАШУ.
3. Прикрепите крышку чаши.

ВСЕ МОДЕЛИ.

4. Поверните ручку регулировки подачи жидкости (18) по часовой стрелке с тем, чтобы предотвратить перемещение иглы.
5. Поверните ручку регулировки краскораспылительного клапана (23) против часовой стрелки для полного открытия клапана.
6. При необходимости установите давление воздуха на входе.
7. Поверните ручку регулировки подачи жидкости против часовой стрелке до появления первой резьбы.
8. Проверьте распыление. Если покрытие слишком сухое, уменьшите подачу воздуха понижением давления воздуха на входе.
9. Если покрытие слишком сырое, уменьшите подачу жидкости вращением ручки регулировки подачи жидкости (18) по часовой стрелке. Если распыление слишком грубое, увеличьте давление воздуха на входе. Если оно слишком тонкое, уменьшите давление на входе.
10. Размер пятна можно уменьшить поворотом ручки краскораспылительного клапана (23) по часовой стрелке.
11. Держите краскораспылитель под прямым углом к поверхности, на которую наносится покрытие распылением. Изгиб краскораспылителя дугой или его наклон могут привести к образованию неровного покрытия.
12. Рекомендуемое расстояние распыления составляет 150 – 200 мм.
13. Произведите распыление сначала на края. Перекрывайте каждый ход не менее чем на 75 %. Перемещайте краскораспылитель с постоянной скоростью.
14. Всегда отключайте подачу воздуха и стравливайте давление, когда краскораспылитель не используется.

ПРОФИЛАКТИЧЕСКОЕ ТЕХНИЧЕСКОЕ ОБСЛУЖИВАНИЕ И ОЧИСТКА

Для очистки крышки воздушной системы и жидкостного сопла обработайте их наружные поверхности жесткой щеткой. Если возникнет необходимость очистить отверстия крышки, воспользуйтесь соломинкой метлы или зубочисткой, если это возможно. Если используется проволока или твердый инструмент, то нужно тщательно следить за тем, чтобы не повредить отверстия , поскольку это приведет к искажению пятна распыляемого материала.

Для очистки каналов для прохода жидкости удалите лишний материал из чаши или отсоедините шланг у моделей с нагнетательным бачком, затем промойте ее раствором для промывки краскораспылителей. Протрите наружные поверхности краскораспылителя влажной салфеткой. Никогда не погружайте краскораспылитель в какой-либо растворитель или очищающий раствор полностью, так как это отрицательно влияет на смазку и срок службы краскораспылителя.

ПРИМЕЧАНИЕ

При замене жидкостного сопла или жидкостной иглы заменяйте обе детали одновременно. Использование изношенных деталей может привести к утечке жидкости. См. таблицу 2 на стр. 14. Кроме того, в это же время производите замену уплотнения иглы. Затягивайте жидкостное сопло с моментом 9 – 11 Нм. Не затягивайте его чрезмерно.

ОСТОРОЖНО!

Для предотвращения повреждения жидкостного сопла (8) или жидкостной иглы (15) обязательно 1) нажмите на пусковое устройство и удерживайте его в нажатом положении при затяжке или отпускании жидкостного сопла, или 2) снимите ручку регулировки подачи жидкости (18) для снятия давления пружины на буртик иглы.

ВАКУУМНЫЙ ЧАШЕЧНЫЙ ПРИСОС. Слейте из чаши остатки жидкости и очистите ее. Убедитесь в том, что вентиляционные отверстия в диафрагме (60) и крышке (63) чистые.

© 2008 ITW Finishing Systems and Products

Замена и техническое обслуживание деталей

ИНСТРУКЦИЯ ПО ИСПОЛЬЗОВАНИЮ ВОЗДУШНОГО КЛАПАНА

Обслуживание воздушного клапана
Основания для обслуживания воздушного клапана:

A) Неправильное функционирование воздушного клапана (возможная потребность в очистке).
B) Текущее техническое обслуживание.
C) Утечка воздуха (рекомендуется замена, см. стр. 10).

1. Перед тем, как снимать воздушный клапан, снимите переходник впуска жидкости. (См. рис. 49 – 52, стр. 13).
2. Снимите пусковое устройство с помощью поставляемого инструмента (47) или ключа TORX T20. (См. рис. 1 и рис. 2.)
3. Вывинтите воздушный клапан с помощью гаечного ключа на 14 мм (59). (См. рис. 3.)
4. Выньте воздушный клапан, взяв его за шток. (См. рис. 4.)
5. Снимите пружину с пружинной подушкой. (См. рис. 5.)
6. НЕ ВЫНИМАЙТЕ ЗАДНЕЕ УПЛОТНЕНИЕ (35) ИЗ КОРПУСА КРАСКОРАСПЫЛИТЕЛЯ. (См. рис. 6.)
7. НЕ ВЫНИМАЙТЕ ПЛАСТМАССОВУЮ ОБОЙМУ ИЗ КОРПУСА ВОЗДУШНОГО КЛАПАНА – ЭТО МОЖЕТ ПРИВЕСТИ К ЕЕ ПОВРЕЖДЕНИЮ. (См. рис. 7.)
8. ПРОИЗВЕДИТЕ ОЧИСТКУ.
   a. Удалите все наросты краски. (См. рис. 8.)
   b. Все 4 отверстия тарелки должны быть чистыми. (См. рис. 9.)
   c. Шток должен свободно перемещаться в тарелке. (См. рис. 10.)
   d. Шток должен перемещаться в отверстии обоймы с небольшим сопротивлением (из-за уплотнения).
   e. Заднее уплотнение должно выглядеть чистым и находиться на своем месте в отверстии. (См. рис. 6.)
   f. Если какое-либо из вышеприведенных требований не может быть выполнено, замените воздушный клапан. (См. раздел «Замена воздушного клапана» на стр. 10.)
9. Замените пружину, следя за тем, чтобы сначала вошел конец с пластмассовым вкладышем подшипника. (См. рис. 5.)
10. Вставьте узел воздушного клапана в краскораспылитель и осторожно пропустите его над пружиной и через заднее уплотнение. (См. рис. 11.)
11. Затяните узел воздушного клапана сначала от руки, а затем с помощью гаечного ключа на 14 мм (59). (См. рис. 12 и рис. 3.)
12. Замените пусковое устройство. (См. рис. 2 и рис. 1.)
13. Если через краскораспылитель происходит утечка воздуха, то может потребоваться замена воздушного клапана. (См. раздел «Замена воздушного клапана».)

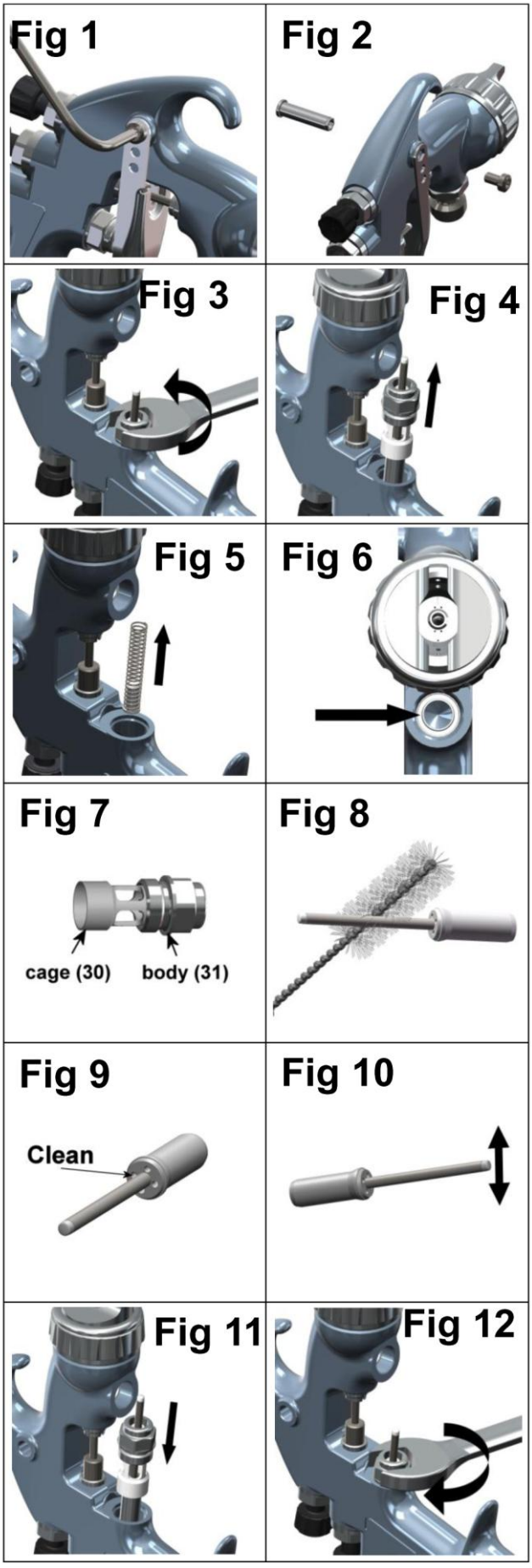

© 2008 ITW Finishing Systems and Products

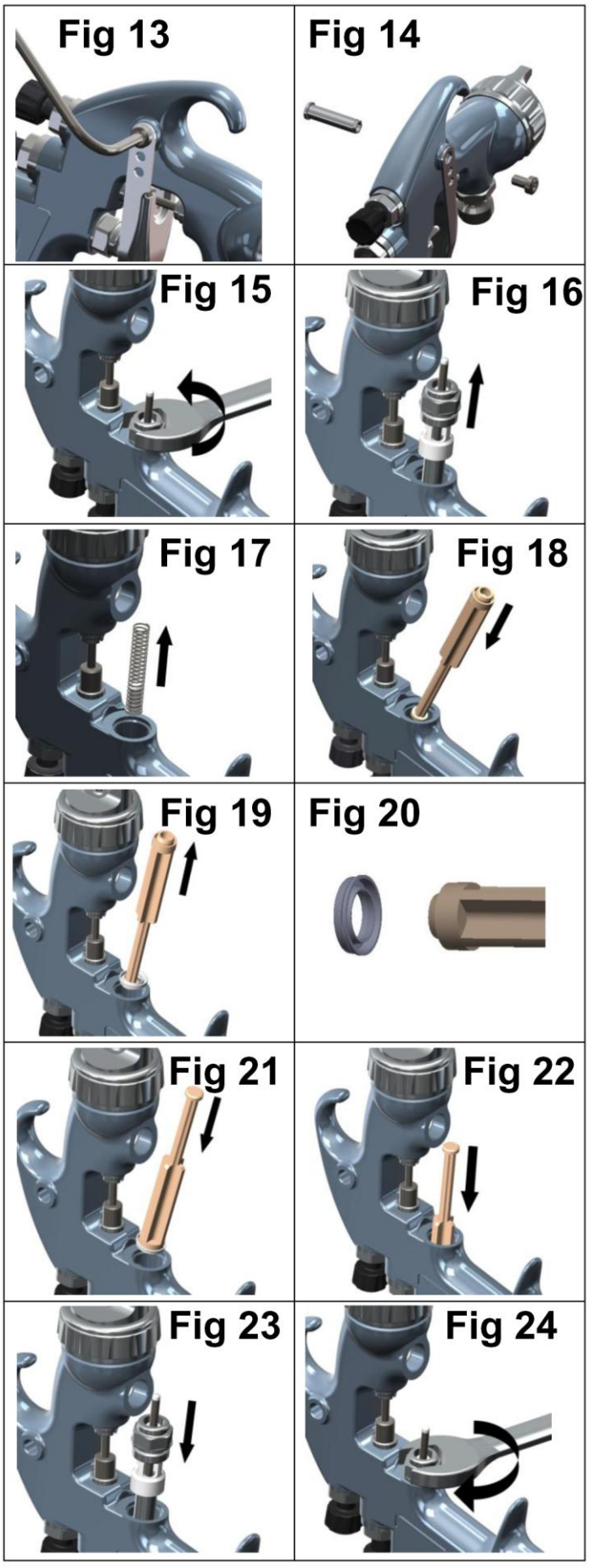

Замена воздушного клапана

Основания для замены воздушного клапана:

A) Утечка воздуха через краскораспылитель.
B) Неправильная работа воздушного клапана.

1. Снимите пусковое устройство с помощью гаечного ключа (47) или ключа TORX (T20), входящих в ремонтный комплект. (См. рис. 13 и рис. 14.)
2. Вывинтите воздушный клапан с помощью гаечного ключа на 14 мм (59). (См. рис. 15.)
3. Выньте воздушный клапан, взяв его за шток. (См. рис. 16.)
4. Снимите пружину с пружинной подушкой. (См. рис. 17.)
5. Извлеките заднее уплотнение с помощью ремонтного инструмента (56). (См. рис. 18 и рис. 19.)
6. Очистите отверстия воздушного клапана в корпусе краскораспылителя с помощью щетки, входящей в поставляемый ремонтный комплект.
7. Установите новое заднее уплотнение на ремонтный инструмент (56) так, чтобы пазы были подогнаны к форме ремонтного инструмента. (См. рис. 20.)
8. Вставьте заднее уплотнение с усилием в отверстие до буртика с помощью ремонтного инструмента. (См. рис. 21 и рис. 22.)
9. Вставьте новую пружину, следя за тем, чтобы сначала вошел конец с пластмассовым вкладышем подшипника. (См. рис. 17.)
10. Вставьте узел воздушного клапана в краскораспылитель и осторожно пропустите его над пружиной и через заднее уплотнение. (См. рис. 23.)
11. Затяните узел воздушного клапана сначала от руки, а затем с помощью гаечного ключа на 14 мм (59). (См. рис. 24 и рис. 15.)
12. Замените пусковое устройство. (См. рис. 14 и рис. 13.)

© 2008 ITW Finishing Systems and Products

Замена и техническое обслуживание деталей

УПЛОТНЕНИЕ ИГЛЫ

ИНСТРУКЦИЯ ПО ЗАМЕНЕ

13. Снимите пусковое устройство с помощью гаечного ключа (47) или отвертки TORX (T20). (См. рис. 25 и рис. 26.)
14. Снимите ручку регулировки подачи жидкости и пружину иглы с пружинной подушкой с краскораспылителя. (См. рис. 27 и рис. 28.)
15. Извлеките жидкостную иглу из корпуса краскораспылителя. (См. рис. 29.)
16. Ослабьте и снимите уплотнительную гайку с помощью ключа (47) или отвертки с прямым жалом. (См. рис. 30 и рис. 31.)
17. Удалите в отходы старое уплотнение и пружину уплотнения, если предполагается его замена. Очистите уплотнение, если предполагается его повторное использование. Произведите также очистку пружины уплотнения и уплотнительной гайки. (См. рис. 32.)
18. Произведите повторную сборку уплотнения (См. рис. 32.) Установите его в корпус краскораспылителя от руки (См. рис. 33) и затем затяните. (См. рис. 30 и рис. 31.)
19. Вставьте жидкостную иглу на всю длину в корпус краскораспылителя, посадив ее в жидкостном сопле. (См. рис. 34.)
20. Вставьте пружину иглы, пружинную подушку и ручку регулировки подачи жидкости. (См. рис. 28 и рис. 27.) Повторно установите пусковое устройство. (См. рис. 25 и рис. 26.)
21. Полностью запустите краскораспылитель и ввинтите до упора ручку регулировки подачи жидкости. Вывинтите ее на ½ оборота, после чего будет обеспечен полный ход иглы краскораспылителя.
22. Запустите краскораспылитель несколько раз для проверки правильности его работы.

УЗЕЛ КРАСКОРАСПЫЛИТЕЛЬНОГО КЛАПАНА

ЗАМЕНА И ТЕХНИЧЕСКОЕ ОБСЛУЖИВАНИЕ

Узел краскораспылительного клапана может быть заменен в случае повреждения. Снимите его с помощью гаечного ключа на 14 мм (59). (См. рис. 35 и рис. 36.) Внутреннее уплотнение также может быть заменено. Оно включено в ремонтный комплект для краскораспылителя ADVANCE HD.

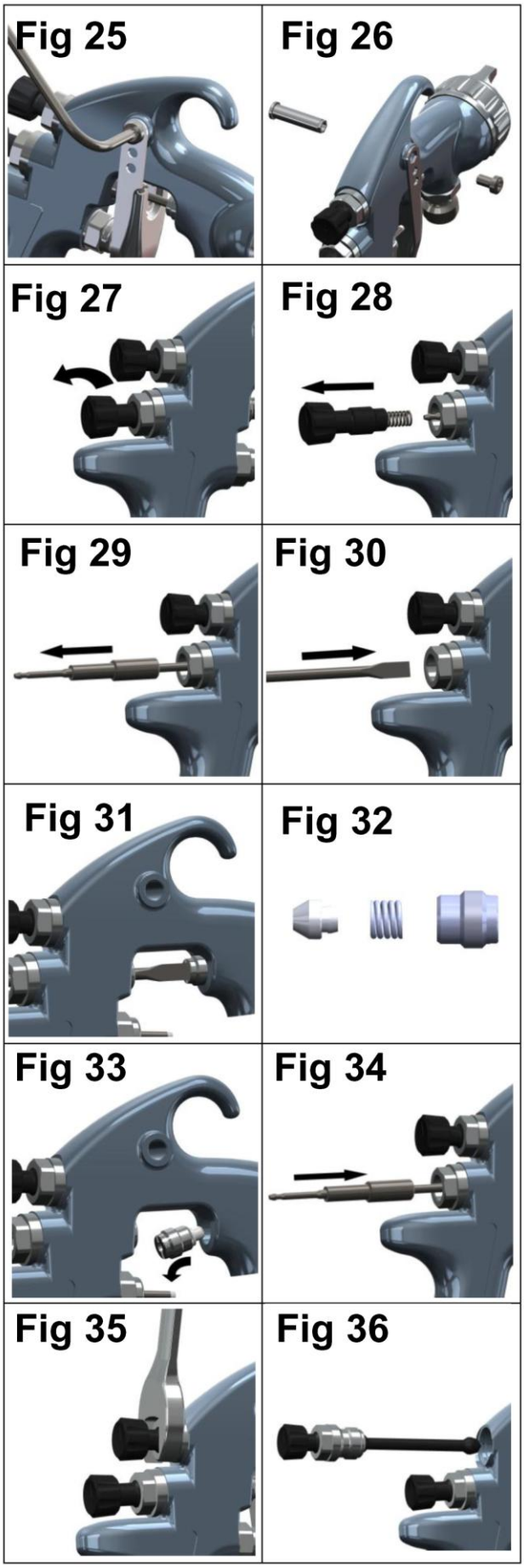

© 2008 ITW Finishing Systems and Products

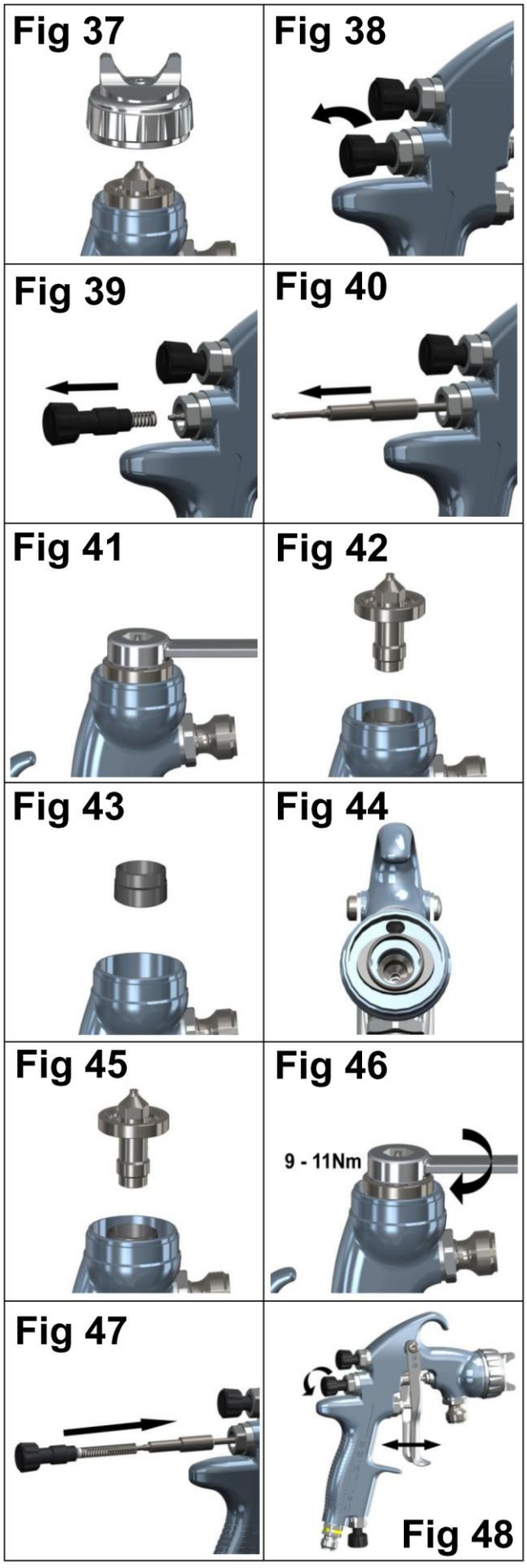

Замена и техническое обслуживание деталей

ЗАМЕНА УПЛОТНЕНИЯ СЕПАРАТОРА

1. Снимите крышку воздушной системы и стопорное кольцо. (См. рис. 37.)
2. Снимите ручку регулировки подачи жидкости, пружину и пружинную подушку. (См. рис. 38 и рис. 39.)
3. Извлеките жидкостную иглу из корпуса краскораспылителя. (См. рис. 40.)
4. Снимите жидкостное сопло с помощью гаечного ключа 10 мм (59). (См. рис. 41 и рис. 42.)
5. Снимите сепаратор. (См. рис. 43.)
6. При необходимости с помощью мягкой щетки очистите лицевую поверхность краскораспылителя, а также жидкостное сопло, крышку воздушной системы и стопорное кольцо.
7. Установите новое уплотнение сепаратора на лицевой поверхности краскораспылителя, убедившись в том, что эллиптическая сторона уплотнения попала в углубление в краскораспылителе. (См. рис. 44.)
8. Установите жидкостное сопло, крышку воздушной системы и стопорное кольцо. Закрутите жидкостное сопло с моментом 9–11 Нм (80–100 фунт.дюйм). Избегайте чрезмерного затягивания жидкостного сопла. (См. рис. 45, рис. 46 и рис. 37.)
9. Вставьте жидкостную иглу на всю длину в корпус краскораспылителя, посадив ее в жидкостном сопле. (См. рис. 47.)
10. Повторно соберите пружину иглы, пружинную подушку и ручку регулировки подачи жидкости. (См. рис. 47.)
11. Полностью запустите краскораспылитель и ввинтите до упора ручку регулировки подачи жидкости. Вывинтите ее на 3 оборота, после чего будет обеспечен полный ход иглы краскораспылителя.
12. Запустите краскораспылитель несколько раз для проверки правильности его работы. (См. рис. 48.)

© 2008 ITW Finishing Systems and Products

Замена и техническое обслуживание деталей

УПЛОТНЕНИЕ ВПУСКА ЖИДКОСТИ

1. Ослабьте контргайку (55) гаечным ключом 18 мм (см. рис. 49).
2. Отверните переходник впуска жидкости (54) шестигранным ключом 8 мм (см. рис. 50).
3. Извлеките переходник впуска жидкости (см. рис. 51).
4. Извлеките уплотнение (56) и замените его новым уплотнением (см. рис. 52).
5. Действуя в обратном порядке, замените переходник впуска жидкости (см. рис. 51) .
6. Затяните при помощи шестигранного ключа 8 мм с моментом 26 – 28 Нм (см. рис. 50).
7. Затяните контргайку (55) гаечным ключом 18 мм (см. рис.49).

КРЫШКА ВАКУУМНОГО ЧАШЕЧНОГО ПРИСОСА

1. Извлеките бескапельную диафрагму (60). Очистите ее или замените. Убедитесь в чистоте вентиляционного отверстия (см. рис. 53).
2. Извлеките прокладку чашки (59) (см. рис. 54).
3. Извлеките клапан (63) (см. рис. 55).
4. Убедитесь в том, что отверстие в клапане (63) чистое и не закупорено. Замените прокладку в случае ее повреждения.
5. Установите клапан на место (63) (см. рис. 56).
6. Рекомендуется заменить прокладку чашки (59) новой для недопущения утечек из чашки (см. рис. 57).
7. Установите на место бескапельную диафрагму. Расположите вентиляционное отверстие в диафрагме под углом 180 град. к клапану (63) (см. рис. 58).



© 2008 ITW Finishing Systems and Products

Замена и техническое обслуживание деталей

Таблица 1 – Крышки воздушной системы

НОМЕР ДЕТАЛИ ДЛЯ КРЫШКИ ВОЗДУШНОЙ СИСТЕМЫ	ЗАСАСЫВАНИЕ ИЛИ НАГНЕТАНИЕ	ТЕХНОЛОГИЯ	МАРКИРОВКА НА КРЫШКЕ ВОЗДУШНОЙ СИСТЕМЫ	РЕКОМЕНДОВАННОЕ ДАВЛЕНИЕ НА ВХОДЕ, бар	РАСХОД ВОЗДУХА, л/мин при 3 бар
SP-100-430-K	ЗАСАСЫВАНИЕ & НАГНЕТАНИЕ	CONVENTIONAL (Общего назначения)	430	3.0	290
SP-100-443-K	ЗАСАСЫВАНИЕ & НАГНЕТАНИЕ	CONVENTIONAL (Общего назначения)	443	3.0	325
SP-100-497-K	НАГНЕТАНИЕ	CONVENTIONAL (Общего назначения)	497	3.0	500
SP-100-470-K	НАГНЕТАНИЕ	CONVENTIONAL (Общего назначения)	470	3.0	460

ПРИМЕЧАНИЕ. При снятии крышки воздушной системы со стопорного кольца не снимайте токосъемное контактное кольцо (2) и уплотнение стопорного кольца (5) со стопорного кольца, так как может произойти повреждение деталей. Токосъемное контактное кольцо и уплотнение стопорного кольца в качестве запасных деталей не поставляются. Просто протрите детали для обеспечения их чистоты и произведите повторную сборку, используя новую или чистую крышку воздушной системы.

Таблица 2 – Ассортимент жидкостных сопел и жидкостная игла

Номер детали, указанный на жидкостном сопле	Номер детали, указанный на игле	Для крышек воздушной системы
SP-200S-085-K	ADV-310-085-K	430 443 497
SP-200S-10-K	ADV-310-10-K	
SP-200S-12-K	ADV-310-12-K	
SP-200S-13-K	ADV-310-13-K	
SP-200S-14-K	ADV-310-14-K	
SP-200S-16-K	ADV-310-16-K	
SP-200S-18-K	ADV-310-18-K	
SP-200S-20-K	ADV-310-20-K	
SP-200S-22-K	ADV-310-22-K	
SP-247S-22-K	ADV-310-22-K	470
SP-247S-28-K	ADV-310-28-K	

Таблица 3 – Дополнительные жидкостные сопла и жидкостные иглы

Номер детали, указанный на жидкостном сопле	Номер детали, указанный на игле	Материал	Для крышек воздушной системы
SP-200C-22-K	ADV-310C-22-K	Карбид	430 443 497
SP-200C-28-K	ADV-310C-28-K	Карбид	
SP-200N-14-K	ADV-310N-14-K	Упрочненный	
SP-200N-18-K	ADV-310N-18-K	Упрочненный	
SP-200N-22-K	ADV-310N-22-K	Упрочненный	
SP-200S-10-K	ADV-310P-10-K	С наплавленным пластиком	
SP-200S-12-K	ADV-310P-12-K	С наплавленным пластиком	
SP-200S-14-K	ADV-310P-14-K	С наплавленным пластиком	
SP-247N-22-K	ADV-310N-22-K	Упрочненный	470
SP-247N-28-K	ADV-310N-28-K	Упрочненный	

ПРИМЕЧАНИЕ. При замене жидкостного сопла или жидкостной иглы заменяйте обе детали одновременно. Производите затяжку с моментом 9 – 11 Нм (80–100 фунт.дюйм). Не затягивайте жидкостное сопло чрезмерно. Используйте гаечный ключ SN-28 (10 мм), поставляемый с краскораспылителем, и осуществляйте проверку с помощью тарированного ключа.

© 2008 ITW Finishing Systems and Products

Поиск и устранение возможных эксплуатационных неисправностей

СОСТОЯНИЕ	ПРИЧИНА	УСТРАНЕНИЕ
Верхнее или Нижнее пятно чрезмерной толщины. 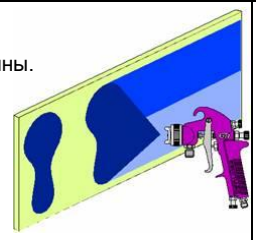	Забиты отверстия рожки.	Произведите очистку. Произведите развертывание с помощью острого неметаллического инструмента.
	Пробка в верхней или нижней части жидкостного сопла.	Произведите очистку.
	Загрязнение крышки и/или гнезда сопла.	Произведите очистку.
Правое или левое боковое пятно чрезмерной толщины. 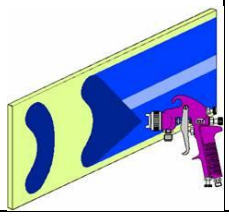	Забиты левые или правые боковые отверстия рожка.	Произведите очистку. Произведите развертывание с помощью острого неметаллического инструмента.
	Загрязнение левой или правой стороны жидкостного сопла.	Произведите очистку.
Способы устранения верхнего, нижнего, правого и левого пятен чрезмерной толщины: 1. Определите, закупорена ли крышка воздушной системы или жидкостное сопло. Выполните это нанесением контрольного пятна распыления. Затем поверните крышку на пол-оборота и напылите другое пятно. Если дефект инвертируется, то закупорена крышка воздушной системы. Произведите очистку крышки воздушной системы как указано ранее. Кроме того, проверьте наличие высохшей краски непосредственно в центровом отверстии крышки и удалите ее промывкой отверстия растворителем. 2. Если дефект не инвертируется, то закупорено жидкостное сопло. Произведите очистку сопла. Если неисправность сохраняется, замените сопло.		
Центральное пятно чрезмерной толщины. 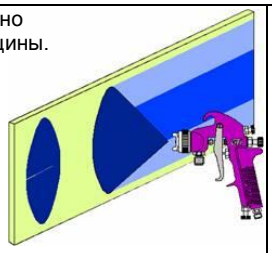	Клапан регулировки распыления установлен на слишком малую величину.	Вывинтите против часовой стрелки до получения правильного пятна.
	Давление распыления слишком низкое.	Увеличьте давление.
	Материал слишком густой.	Разбавьте до правильной консистенции.
Разделенное пятно распыления. 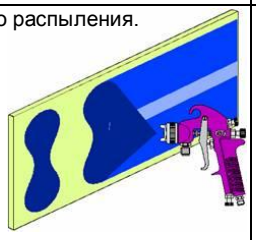	Давление воздуха слишком высокое.	Уменьшите его регулятором или рукояткой краскораспылителя.
	Ручка регулировки подачи жидкости ввинчена слишком глубоко.	Вывинтите против часовой стрелки до получения правильного пятна.
	Клапан регулировки распыления установлен на слишком большую величину.	Ввинтите по часовой стрелке до получения правильного пятна.
Подергивающееся или дрожащее распыление. 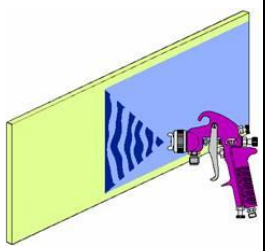	Ослабленное или поврежденное сопло/подушка.	Затяните или замените.
	Ослабленный или сломанный жидкостный штуцер чаши.	Затяните или замените чашу.
	Уровень материала слишком низкий.	Пополните.
	Бачок слишком наклонен.	Держите более вертикально.
	Закупорен канал для прохода жидкости.	Произведите обратную промывку растворителем.
	Ослабленная уплотнительная гайка иглы.	Затяните.
	Поврежденное уплотнение жидкостной иглы.	Замените.
Наличие пузырьков в краске в чашке.	Жидкостное сопло не затянуто.	Затяните жидкостное сопло с моментом 14 – 16 Нм (10 – 12 фунт-футов).
Утечка или капание жидкости из крышки чаши.	Ослабленная крышка чаши.	Затяните крышку чаши.
	Повреждена прокладка крышки чаши.	Замените прокладку крышки чаши.
	Утечка жидкости из вентиляционного отв.	Очистите бескапельную диафрагму.

© 2008 ITW Finishing Systems and Products

Поиск и устранение возможных эксплуатационных неисправностей (продолжение)

Слабое пятно распыления.	Недостаточная подача материала.	Вывинтите ручку регулировки подачи жидкости или замените жидкостное сопло на сопло большего размера.
	Закупоренное выпускное отверстие в крышке чаши.	Произведите очистку крышки и устраните закупорку выпускного отверстия.
	Низкое давление воздуха распыления.	Увеличьте давление воздуха и произведите повторную балансировку краскораспылителя.
Чрезмерное распыление.	Давление воздуха слишком высокое.	Понизьте давление воздуха.
	Краскораспылитель находится на слишком большом расстоянии от обрабатываемой детали.	Установите краскораспылитель на правильное расстояние.
Сухое распыление.	Давление воздуха слишком высокое.	Понизьте давление воздуха.
	Краскораспылитель находится на слишком большом расстоянии от обрабатываемой детали.	Установите краскораспылитель на правильное расстояние.
	Краскораспылитель перемещается слишком быстро.	Снизьте скорость перемещения.
	Подача жидкости слишком слабая.	Вывинтите винт регулировки иглы или используйте сопло большего размера.
Утечка жидкости из-под уплотнительной гайки.	Уплотнение или жидкостная игла изношены.	Замените.
Утечка или капание жидкости с передней части краскораспылителя.	Жидкостное сопло или жидкостная игла изношена или повреждена.	Замените жидкостное сопло и жидкостную иглу.
	В жидкостном сопле находится посторонние предметы.	Произведите очистку.
	Жидкостная игла загрязнена или застряла в уплотнении иглы.	Произведите очистку.
	Жидкостная игла или жидкостное сопло имеет неправильный размер.	Замените жидкостное сопло и жидкостную иглу.
Потеки и наплывы.	Слишком большая подача материала.	Поверните ручку регулировки подачи жидкости по часовой стрелке или перейдите на использование жидкостного сопла и жидкостной иглы меньшего размера.
	Материал слишком жидкий.	Правильно перемешайте материал или наносите легкие слои.
	Краскораспылитель наклонен на некоторый угол или краскораспылитель перемещается слишком медленно.	Держите краскораспылитель под прямым углом к обрабатываемому изделию и следуйте правильной технике работы с краскораспылителем.

© 2008 ITW Finishing Systems and Products

ПРИНАДЛЕЖНОСТИ					
Цифровой манометр DGi	DGIPRO-502-BAR		MC-1-K50	Чаши для перемешивания 600 см^3 (комплект из 50 изделий)	
Гаечный ключ	SN-28-K		Резиновый воздушный шланг, 10 м x 8 мм ВД, со штуцерами ¼	H-6065-B (BSP) H-6065-N (NPS)	
Отвертка Torx	SPN-8-K2		Быстроразъемное соединение с внутр. резьбой	MPV-424	
Вертлюг MPV	MPV-60-K3		Быстроразъемное соединение с наружной резьбой	MPV-5	
Щетка для очистки	4900-5-1-K3		Фильтр-регулятор DVFR	DVFR-8	

ГАРАНТИЯ

Компания ITW Finishing Systems and Products Limited предоставляет данному изделию гарантию на один год.

ITW Finishing Systems and Products
Ringwood Road,
Bournemouth,
BH11 9LH
UK
Тел.: (01202) 571111
Телефакс: (01202) 581940
Адрес Веб-сайта: http://www.devilbisseu.com

ITW Automotive Finishing UK
Anchorbrook Industrial Estate
Lockside
Aldridge,
Walsall
UK.
Тел.: (01922) 423700
Телефакс: (01922) 423705
Адрес Веб-сайта: http://www.itweuropeanfinishing.com

ITW Oberflächentechnik GmbH & Co. KG
Justus-von-Liebig-Straße 31
63128 Dietzenbach
DEUTSCHLAND
Тел.: (060 74) 403-1
Телефакс: (060 74) 403300
Адрес Веб-сайта: http://www.devilbisseu.com

ITW Surfaces Et Finitions
163-171 avenue des Auréats B.P. 1453
26014 VALENCE CEDEX
FRANCE
Тел.: (33) 475-75-27-00
Телекс: 345 719F DVILBIS
Телефакс: (33) 475-75-27-99
Адрес Веб-сайта: http://www.devilbisseu.com

Компания ITW Finishing Systems and Products является отделением компании ITW Ltd. Ее зарегистрированный офис располагается по адресу: Admiral House, St Leonard's Road, Windsor, Berkshire, SL4 3BL,UK. Зарегистрирована в Англии: № 559693 НДС (Vat) № 619 5461 24.

© 2008 ITW Finishing Systems and Products