МОДЕЛИ DEVILBISS AG-360

Автоматические пневматические краскопульты низкого давления

Профессиональное распылительное оборудование с универсальными превосходными техническими характеристиками

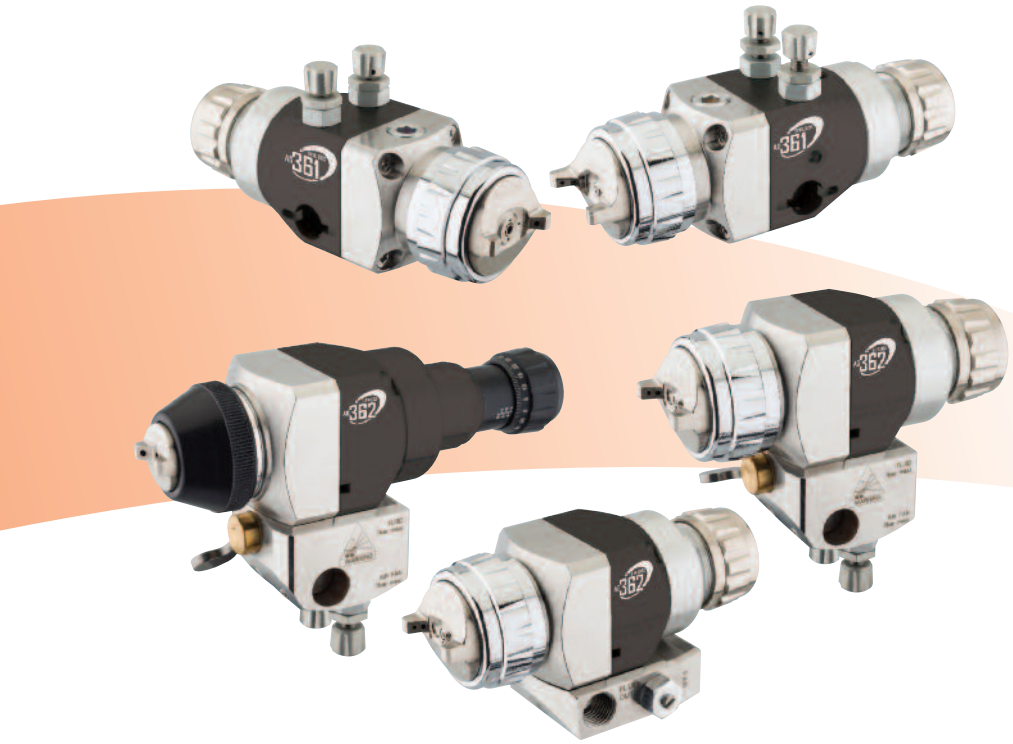

Полный ассортимент воздушных голов (обычные, низкого давления (HVLP) и Trans Tech) (High Efficiency) соответствует требованиям законодательства по защите окружающей среды, по эффективности переноса, мощности распыления и области применения.

Простота конструкции и обслуживания позволяют свести к минимуму время простоев

Каналы для жидкости из нержавеющей стали позволяют использовать как водные покрытия, так и покрытия на основе растворителей

Быстросъемные монтажные платформы позволяют легко и быстро выполнять техобслуживание

Компактность и малый вес упрощают позиционирование и точную регулировку

Различные дополнительные устройства и форматы в соответствии с требованиями различных областей применения

Независимый факел распыла, распыление и включение подачи воздуха крайне важны в роботизированных и полностью автоматизированных линиях

Краскопульты AG-360 разработаны на основе признанной на рынке технологии распыления с помощью сжатого воздуха низкого давления компании DeVilbiss. Эти краскопульты обеспечивают качественную обработку поверхности и отличаются технической надежностью и высочайшим коэффициентом передачи.

Автоматические краскораспылители AG-360 компании DeVilbiss поставляются в различных вариантах исполнения и представляют собой универсальное комплексное решение для автоматического нанесения покрытия.

Краскопульты предназначены для работы в сложных условиях современной промышленности и обеспечивают максимальную производительность с минимальными простоями.

Модели **AG-361** – это экономичные краскораспылители с максимальными возможностями управления и простым обслуживанием. Предлагаются две модели краскопультов: **AG-361** для общей промышленной обработки и **AG-361E** для керамической промышленности.

Краскопульты **AG-362** представляют собой более сложную конструкцию: модели **AG-362** предназначены для общего промышленного применения, модели **AG-362P** разработаны для косметической и стекольной отрасли.

Краскораспылители **AG-362** поставляются с двумя различными исполнениями монтажных платформ с возможностью выбора места подсоединения воздуха/жидкости и способа крепления краскопульта. Модель краскопульта **AG-362L** Lever с возможностью быстрого снятия и модель меньшего размера **AG-362S** Screw с винтовым креплением и различными вариантами монтажа.

DeVILBISS 360 SERIES

QUICK CLEAN™ GUN BODY

finishingbrands.eu

DeVILBISS

Автоматические пневматические краскопульты низкого давления

DeVILBISS AG361

Типовые покрытия и области применения

- Краски и материалы на основе растворителей и на водной основе
- Красящие вещества, герметики и отделочные покрытия в деревообработке
- Адгезионные покрытия и клей
- Керамика, эмаль и глазурь
- Эпоксидные грунтовки и полиуретановые отделочные покрытия.
- Покрытия с воздушной сушкой, сушкой в печи и двухкомпонентные покрытия (2K)
- УФ-материалы и покрытия с радиационным отверждением

Стандартный монтаж

- Вращающиеся машины и станки с поворотным столом
- Цилиндры красочных аппаратов и оборудование с поперечным нанесением материалов
- Роботизированные и комплексные механизмы краскораспылителей
- Стационарные распылительные станции

Краскопульт AG-361 без монтажной платформы

- Пневматические краскопульты низкого давления для чистовой обработки и общего промышленного применения.
- В моделях AG-361 используются такие же воздушные головы и сопла как и в занимающих ведущие позиции на рынке ручных краскопультах DeVilbiss PRO Lite. То есть рабочие характеристики моделей AG-361 согласованы для ручных и автоматических покрасочных станций на одном объекте
- Модульная конструкция с простым обслуживанием
- Головы и каналы для жидкости из высококачественной нержавеющей стали позволяют использовать любой тип материала
- Поставляются воздушные головы в следующих исполнениях: низкого давления (HVLP), Trans Tech/High Efficiency и обычные пневматические
- Полный контроль рабочих параметров с помощью независимых шаблонов факелов распыления, а также 18-позиционный регулятор игл.



Показаны выше
Номер по каталогу: AG361-TE40-085N

QUICK CLEAN™ GUN BODY

AG361 - TE40 - 14N

ВОЗДУШНАЯ ГОЛОВА
C Обычная
HV Низкого давления (HVLP)
TE Trans Tech/High Efficiency

СОПЛО
Размер и конструкция

ФОРМАТ НОМЕРА ПО КАТАЛОГУ КРАСКОПУЛЬТА AG-361
Совместимость воздушных голов и сопел различного размера см. в таблице дополнительного оборудования

Усовершенствуйте технологию с помощью дополнительных приспособлений…

- Тип распыления
- Размер игл и сопел
- Конструкция игл и сопел
- Локальное **или** дистанционное управления факелом распыления
- Регулятор иглы с 18 положениям на оборот **или** полное открытие иглы с помощью дистанционного управления подачи жидкости **или** управление жидкостью с помощью микрометрического винта
- Перемещение воздушной головы с шагом 90° **или** произвольное вращение
- Подача жидкости без нагрузки **или** циркуляция

Варианты воздушных голов и сопел для краскопульта AG-361

Воздушная голова	Тип распыления	0.85mm	1.0mm	1.2mm	1.4mm	1.6mm	1.8mm	2.0mm	2.2mm
C1	Обычный	S	S	S	S	S	S		
C2	Обычный	S	S	S	S	S	S		
C3	Обычный	S	S	S	S	S	S		

Эти воздушные головы подходят к соплам PROC-215-XX, где XX=диаметр отверстия

HV30	HVLP	S	SN	S	SN	S	SN	S	SN
TE10	Trans Tech (High Efficiency)	S	SN	S	SN	S	SN	S	SN
TE20	Trans Tech (High Efficiency)	S	SN	S	SN	S	SN	S	SN
TE30	Trans Tech (High Efficiency)	S	SN	S	SN	S	SN	S	SN
TE40	Trans Tech (High Efficiency)	S	SN	S	SN	S	SN	S	SN
TE40R	Trans Tech (High Efficiency)	S	SN	S	SN	S	SN	S	SN

Эти воздушные головы подходят к соплам PRO-205-XX, где XX=диаметр отверстия

S = наконечники и иглы данного типа и размера также поставляются в исполнении из высококачественной нержавеющей стали
N = наконечники и иглы данного типа и размера также поставляются с нитридным покрытием

Усовершенствование…

На краскопультах AG- 360 в стандартной комплектации установлены типовые храповые регуляторы иглы с 18 положениями на оборот. В качестве дополнительного оборудования поставляются дистанционные регуляторы SPA-167-K с неограниченным ходом игл.



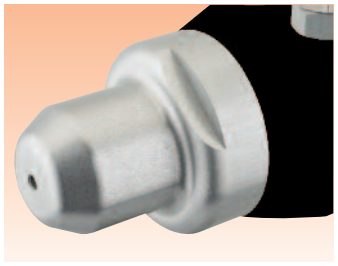

Краскопульт AG-361E для керамической промышленности и производства изделий с эмалевым покрытием

Показан краскопульт AG361E-C62-28C

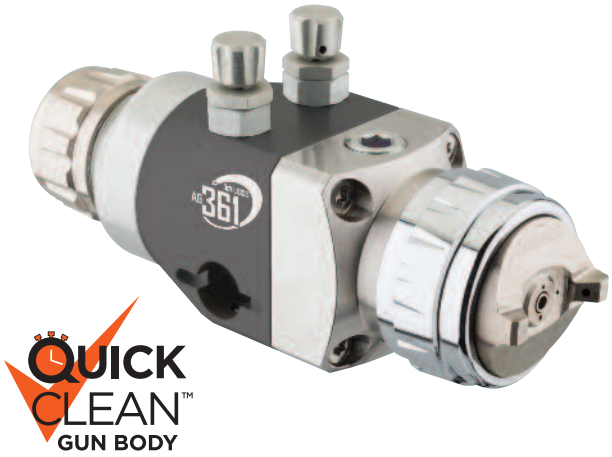

AG361E - C62 - 28C

ВОЗДУШНАЯ ГОЛОВА
C Обычная
HV Низкого давления (HVLP)
TE Trans Tech/High Efficiency

СОПЛО
Размер и конструкция

ФОРМАТ НОМЕРА ПО КАТАЛОГУ КРАСКОПУЛЬТА AG-361E
Совместимость воздушных голов и сопел различного размера см. в таблице дополнительного оборудования

Краскопульт AG-361E для керамической промышленности и производства изделий с эмалевым покрытием

Специальное исполнение AG-361 для нанесения глазури и эмалей на водной основе. Краскопульты AG-361E оснащаются широким спектром специальных воздушных голов и сопел, позволяющих работать с абразивными материалами, требующими высокого расхода.

- Новые специализированные воздушные головы для нанесения покрытий на сантехнику, столовые приборы и керамические изделия
- Сопла и иглы для абразивных покрытий в исполнении из нержавеющей стали, нержавеющей стали с нитридным покрытием и из карбида вольфрама
- Специальный комплект игл с уплотнительными кольцами для абразивных покрытий на водной основе.



Варианты воздушных голов и сопел для краскопульта AG-361E

Воздушная голова	Тип распыления	1.4mm	1.6mm	1.8mm	2.0mm	2.2mm	2.8mm
C1	Обычный	S	S	S			
C2	Обычный	S	S	S			
C3	Обычный	S	S	S			

Эти воздушные головы подходят к соплам PROC-215-XX, где XX=диаметр отверстия

HV30	HVLP	SN	S	SN	S	SN	
TE10	Trans Tech (High Efficiency)	SN	S	SN	S	SN	
TE20	Trans Tech (High Efficiency)	SN	S	SN	S	SN	
TE30	Trans Tech (High Efficiency)	SN	S	SN	S	SN	
TE40	Trans Tech (High Efficiency)	SN	S	SN	S	SN	
TE40R	Trans Tech (High Efficiency)	SN	S	SN	S	SN	

Эти воздушные головы подходят к соплам PRO-205-XX, где XX=диаметр отверстия

C62	Обычный						SNC
C64	Обычный					SNC	
C67	Обычный	SN		SNC			

Эти воздушные головы подходят к соплам PRO-250-XX, где XX=диаметр отверстия

S = наконечники и иглы данного типа и размера также поставляются в исполнении из высококачественной нержавеющей стали
N = наконечники и иглы данного типа и размера также поставляются с нитридным покрытием
C = наконечники и иглы данного типа и размера также поставляются в исполнении из карбида вольфрама

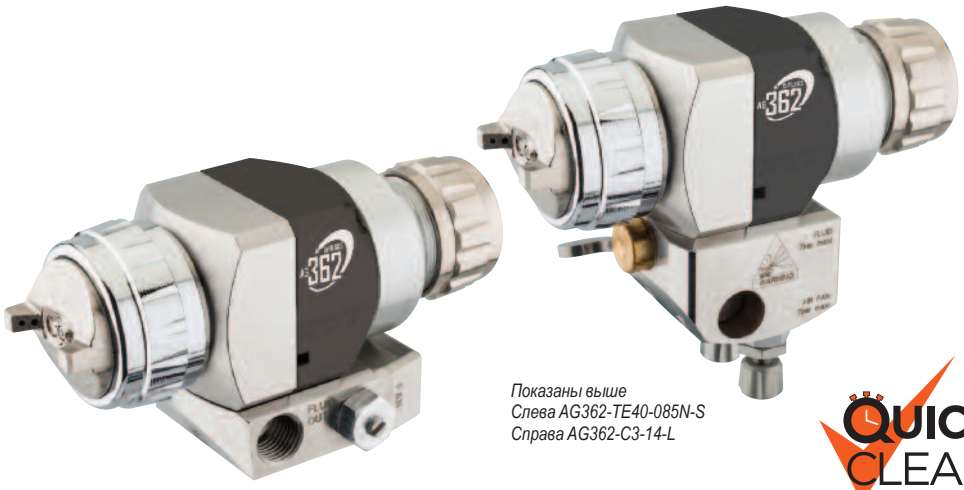

Показаны выше
Слева AG362-TE40-085N-S
Справа AG362-C3-14-L

QUICK CLEAN™ GUN BODY



Типовые области применения AG362.

Промышленный краскопульт AG-362

Этот краскопульт создан по таким же строгим техническим условиям как и автоматические краскопульты AG-361, но при этом оснащен быстросъемной монтажной платформой. Это позволяет быстро и легко снимать краскопульт для проведения техобслуживания, чистки или замены, не изменяя настройки позиционирования. После подсоединения можно сразу же включать подачу материала и воздуха, так как краскопульт находится в нужном положении и готов к работе.

Предлагаются два варианта исполнения монтажных платформ:

- Эксцентриковое исполнение с рычагом и возможностью быстрого снятия и установки краскопульта в процессе производства
- Низкопрофильное резьбовое исполнение с возможностью установки автоматических пневматических краскопультов A-363 безвоздушного распыления. Замените краскопульт, насос и работайте!

ТИП МОНТАЖНОЙ ПЛАТФОРМЫ
- Только краскопульт
- L Монтажная платформа с рычагом
- S Монтажная платформа с винтовым креплением — без циркуляции
- T Монтажная платформа с винтовым креплением — с циркуляцией

AG362 U -TE10 - 085N - S

КАНАЛЫ В ГОЛОВЕ КРАСКОПУЛЬТА
- Подача на голову краскопульта через одно отверстие
- U Циркуляция в голове краскопульта

ВОЗДУШНАЯ ГОЛОВА
- C Обычная
- HV Низкого давления (HVLP)
- TE Trans Tech/High Efficiency

СОПЛО
Размер и конструкция

ФОРМАТ НОМЕРА ПО КАТАЛОГУ КРАСКОПУЛЬТА AG-362
Совместимость воздушных голов и сопел различного размера см. в таблице дополнительного оборудования

Краскопульт AG-362 со съемной монтажной платформой

1. Материальное сопло
2. Воздушная голова
3. Уплотнение иглы
4. Главный поршень
5. Материальный контроль
6. Материальная игла
7. Съемный трубопровод
8. Воздушный клапан (один из двух установлен, показана низкопрофильная версия)
9. Материальный вход

Профиль краскопульта AG362 с рычажной монтажной платформой

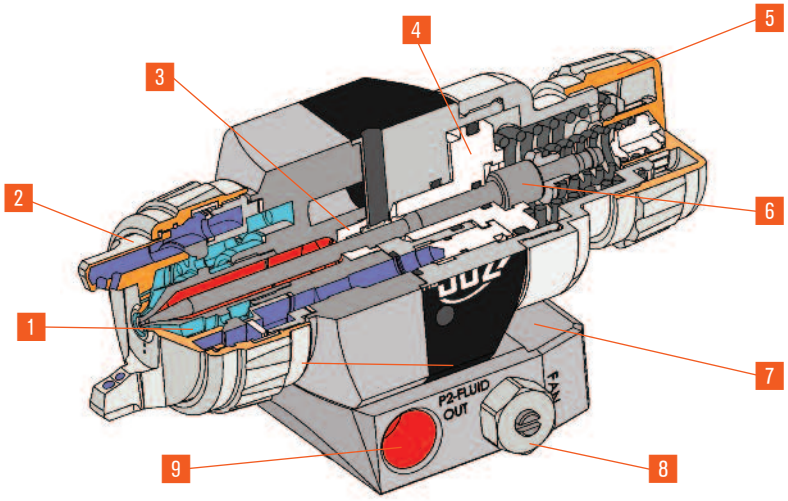

Усовершенствование…

На все краскопульты AG-360 в стандартной комплектации устанавливаются винтовые вентили управления подачей воздуха для регулировки факела и мощности распыла. Дополнительно поставляются переходники SPA-22 для подсоединения к внешним дистанционным системам контроля и регулировки подачи воздуха.



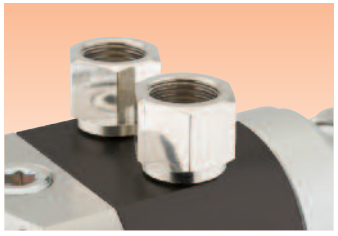

Варианты воздушных голов и сопел для краскопульта AG-362

Воздушная голова	Тип распыления	0.85mm	1.0mm	1.2mm	1.4mm	1.6mm	1.8mm	2.0mm	2.2mm
C1	Обычный	S	S	S	S	S	S		
C2	Обычный	S	S	S	S	S	S		
C3	Обычный	S	S	S	S	S	S		

Эти воздушные головы подходят к соплам PROC-215-XX, где XX=диаметр отверстия

HV30	HVLP	S	SN	S	SN	S	SN	S	SN
TE10	Trans Tech (High Efficiency)	S	SN	S	SN	S	SN	S	SN
TE20	Trans Tech (High Efficiency)	S	SN	S	SN	S	SN	S	SN
TE30	Trans Tech (High Efficiency)	S	SN	S	SN	S	SN	S	SN
TE40	Trans Tech (High Efficiency)	S	SN	S	SN	S	SN	S	SN
TE40R	Trans Tech (High Efficiency)	S	SN	S	SN	S	SN	S	SN

Эти воздушные головы подходят к соплам PRO-205-XX, где XX=диаметр отверстия

S = для данного типа и размера имеются в исполнении из высококачественной нержавеющей стали
N = для данного типа и размера также имеются с нитридным покрытием

Усовершенствование…

На все краскопульты AG-361 в стандартной комплектации устанавливаются воздушные головы с шарнирным соединением 360°. Дополнительно предлагается дефлектор воздуха с шагом регулировки 90°, соответствующий конструкции воздушной головы, обеспечивающий позиционирование с положительным шагом 90°.



Двухмерный код для руководства по эксплуатации AG-362P



Показаны выше AG362PU-90HV-07L



Исполнение AG-362P с малой головой

Модифицированный краскопульт, устанавливаемый на монтажную платформу, предназначен для точного нанесения различных покрытий на упаковку косметики и изделия из стекла. В краскопульте используются прецизионные воздушные головы и сопла малого размера, специально разработанные для применений данного вида. Сверхточное регулирование подачи жидкости обеспечивается с помощью регулятора игл на основе микрометрического винта.

Голова малого размера обеспечивает великолепное распыление материала.



Варианты воздушных голов и сопел

AG-362P Возд. голова	Тип распыления	H 0,5 мм	G 0,7 мм	FHV 1,0 мм
90HV	HVLP	S	S	S

Эти воздушные головы подходят к соплам CV-30-X, где X=диаметр отверстия

S = наконечники и иглы данного типа и размера также поставляются в исполнении из высококачественной нержавеющей стали

Усовершенствование…

Прецизионный микрометрический винт регулятора иглы, как стандарт, может быть установлен на все AG-361 и AG-362 автоматические пистолеты. Эта функция доступна так же в качестве аксессуара.

ТИП МОНТАЖНОЙ ПЛАТФОРМЫ
- Только краскопульт
- L Монтажная платформа с рычагом
- S Монтажная платформа с винтовым креплением – без циркуляции
- T Монтажная платформа с винтовым креплением – с циркуляцией

AG362P U -90HV - 05 - S

КАНАЛЫ В ГОЛОВЕ КРАСКОПУЛЬТА
- Подача на голову краскопульта через одно отверстие
- U Циркуляция в голове краскопульта

СОПЛО
Размер и конструкция

ВОЗДУШНАЯ ГОЛОВА
HV Низкого давления (HVLP)

ФОРМАТ НОМЕРА ПО КАТАЛОГУ КРАСКОПУЛЬТА AG-362P
Совместимость воздушных голов и сопел различного размера см. в таблице дополнительного оборудования

В косметической и стекольной промышленности, при использовании агрессивных растворителей, обычно используются FFKM уплотнители

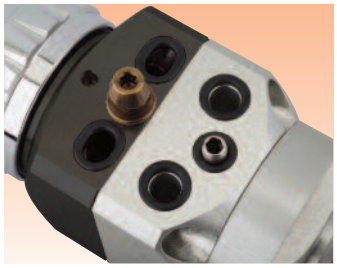

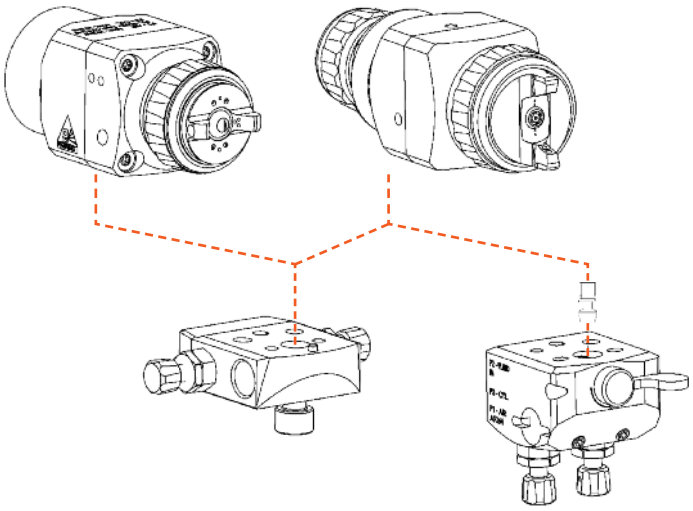

Краскопульты AG-362 с низкопрофильными винтовыми монтажными платформами

Такие монтажные платформы подходят к различным исполнениям и поставляются с четырьмя различными креплениями (показано ниже). Эти крепления установлены на поверхности монтажной платформы с помощью резьбовых отверстий 2 x M5 и 2 x M4 (точное положение по запросу), которые, в свою очередь, могут использоваться для установки краскопультов в любой ориентации и местах по требованию заказчика.

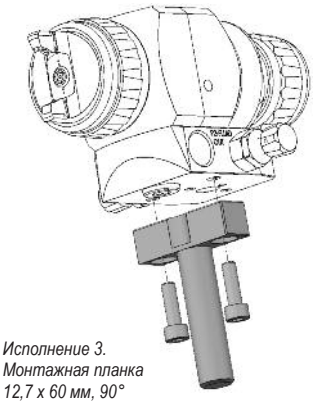

Исполнение 3. Монтажная планка 12,7 x 60 мм, 90°

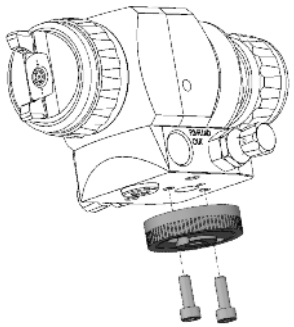

Исполнение 4. Устанавливаемая на станки поворотная голова

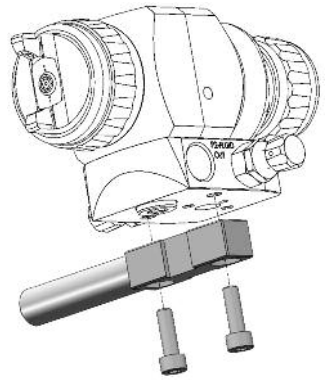

Исполнение 2. Монтажная планка 12,7 x 60 мм

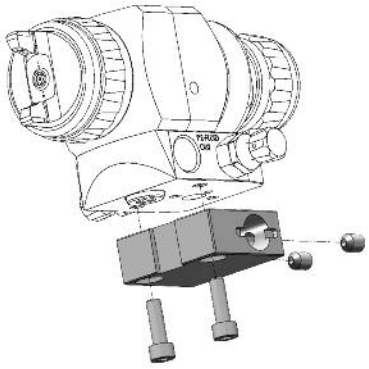

Исполнение 1. Монтажное отверстие 12,7 мм

Варианты монтажных платформ AG-362 и их функции

Два варианта монтажных платформ предлагаются для краскопультов **AG-362**: рычажное исполнение и низкопрофильное винтовое исполнение.
Рычажное исполнение предоставляет возможность быстро снимать краскопульты и использовать монтажное отверстие диаметром 12,7 мм.
Винтовая низкопрофильная версия может устанавливаться на станки с ограниченным пространством, обеспечивая более высокий уровень универсальности.
При этом низкопрофильное винтовое исполнение также позволяет устанавливать пневматические автоматические краскопульты **AG-363** с безвоздушным распылением. Этот вариант можно устанавливать на вращающиеся станки и механизмы с возвратно-поступательным движением, что позволяет повысить уровень гибкости и высвободить пространство для монтажа дополнительных краскопультов для других типов покрытий.



Варианты подачи жидкости в монтажную платформу AG-362

В зависимости от того, на какой монтажной платформе установлен краскопульт (кулачковая или винтовая), подача жидкости на голову краскопульта может выполняться различными способами.

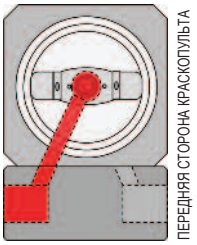

Исполнение 4. *Винтовая монтажная платформа. Подача жидкости в AG-362 слева. Приобретите в компании DeVilbiss базовое исполнения без циркуляции, готовое для работы с этим вариантом.*

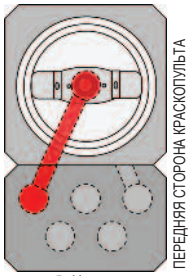

Исполнение 5. *Монтажная платформа с рычагом AG-362. Подача жидкости только слева. Приобретайте в компании DeVilbiss голову краскопульта без циркуляции.*

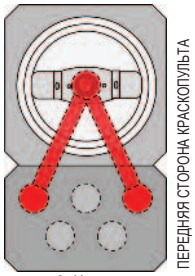

Исполнение 6. *Монтажная платформа с рычагом AG-362. Циркуляция в голове краскопульта. Приобретайте в компании DeVilbiss голову краскопульта с циркуляцией.*

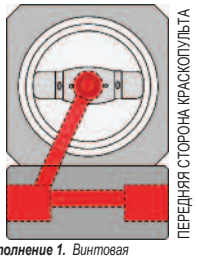

Исполнение 1. *Винтовая монтажная платформа. AG-362, циркуляция в платформе. Подача жидкости справа или слева. Приобретите в компании DeVilbiss базовое исполнение с циркуляцией, готовое для работы с этим вариантом.*

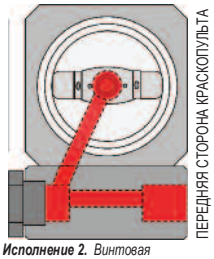

Исполнение 2. *Винтовая монтажная платформа. Подача жидкости в AG-362 справа. Приобретайте в компании DeVilbiss базовое исполнение, готовое для работы с этой моделью, и подключайте к неиспользуемому входу жидкости с помощью SPA-94.*

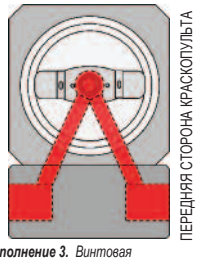

Исполнение 3. *Винтовая монтажная платформа. AG-362, циркуляция в воздушной голове. Приобретайте в компании DeVilbiss голову краскопульта с циркуляцией.*

DeVILBISS

Автоматические пневматические краскопульты низкого давления

DeVILBISS 360 SERIES

Технические характеристики краскопульта

Габаритные размеры и масса краскопульта	
AG-361, размер (Д x В x Ш), мм	140 x 67 (вкл. вентили) x 44
AG-361, масса	668 г (вкл. возд. голову)
Краскопульт AG-362, размер (Д x В x Ш), мм	122 x 44 x 44
AG-362 (только краскопульт) Масса	557 г (вкл. возд. голову)
AG-362P, размер (Д x В x Г), мм	145 x 44 x 44
AG-362P (только краскопульт) Масса	524 г (вкл. возд. голову)
Габаритные размеры и масса монтажной платформы	
Эксцентриковая платформа, размер (Д x В x Ш), мм	60 x 44 x 53 (вкл. вентили)
Эксцентриковая платформа, масса	347 г
Винтовая платформа, размер (Д x Ш x В), мм	59 x 63 (вкл. вентили) x 20
Винтовая платформа, масса	268 г
Все краскопульты	
Макс. давление воздуха на впуске (P1)	7 бар
Макс. давление жидкости на впуске (P2)	7 бар
Макс. температура окружающей среды	40°C, номинал.
Голова краскопульта и каналы жидкости	Нерж. сталь
Материал корпуса краскопульта	Литой алюминий с покрытием QuickClean™
Материал монтажной платформы	Нерж. сталь
Материал сопел и игл	Нерж. сталь 303, нерж. сталь с нитридным покрытием, карбид вольфрама
Уплотнения и уплотнительные кольца	HDPE, FEPM, PTFE, FFKM

Впуски жидкости и воздуха

Промышленные краскопульты для нанесения эмалей AG-361	
Соединение впуска воздуха CYL	1/8" G
Соединение впуска жидкости	1/4" G
Соединение впуска воздуха CAP	1/4" G
Монтажная платформа AG-362L с рычагом	
Соединение впуска воздуха CYL	1/8" G
Соединение впуска жидкости	1/8" G
Соединение выпуска жидкости	1/8" G
Соединение впуска воздуха ATOM	1/8" G
Соединение впуска воздуха FAN	1/8" G
Винтовая монтажная платформа AG-362S	
Соединение впуска воздуха CYL	1/8" G
Соединение впуска жидкости	1/4' NPS
Соединение выпуска жидкости	1/4" NPS
Впуск воздуха CAP (РАСПЫЛ. + ВЕНТ.)	1/4" G

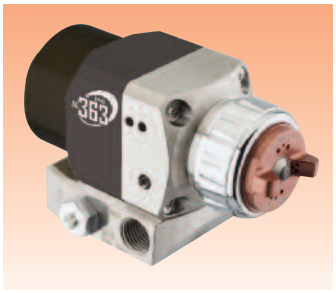

Дополнение ассортимента – Автоматические пневматические краскораспылители AG-363 с безвоздушным распылением. Великолепное высокоскоростное и высокоэффективное распыление

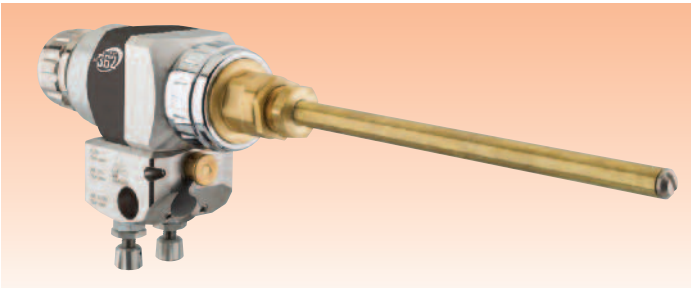

Полный спектр краскопультов для моделей AG-360 и PRO Lite.

Таблица воздушных голов серии 360

Возд. голова и тип	Расход воздуха	Рекоменд. давление впуска воздуха	*Типовой расход жидкости	*Типовой размер факела распыла
C1 Обычный	300 л/мин (10,7 куб. фут/мин)	3 бар (45 фунт/кв. дюйм)	150–250 мл/мин	270 мм на расстоянии 200 мм
C2 Обычный	290 л/мин (10,3 куб. фут/мин)	3 бар (45 фунт/кв. дюйм)	100–350 мл/мин	250 мм на расстоянии 200 мм
C3 Обычный	440 л/мин (15,7 куб. фут/мин)	3 бар (45 фунт/кв. дюйм)	250–600 мл/мин	360 мм на расстоянии 200 мм
TE10 Trans-Tech/High Efficiency	255 л/мин (9,1 куб. фут/мин)	2 бар (30 фунт/кв. дюйм)	150–200 мл/мин	300 мм на расст. 200 мм
TE20 Trans-Tech/High Efficiency	325 л/мин (11,6 куб. фут/мин)	2 бар (30 фунт/кв. дюйм)	150–200 мл/мин	290 мм на расст. 200 мм
TE30 Trans-Tech/High Efficiency	375 л/мин (13,3 куб. фут/мин)	2 бар (30 фунт/кв. дюйм)	200–200 мл/мин	300 мм на расст. 200 мм
TE40 Trans-Tech/High Efficiency	355 л/мин (12,6 куб. фут/мин)	2 бар (30 фунт/кв. дюйм)	250–400 мл/мин	380 мм на расст. 200 мм
TE50 Trans-Tech/High Efficiency	425 л/мин (15,1 куб. фут/мин)	2 бар (30 фунт/кв. дюйм)	250–400 мл/мин	300 мм на расст. 200 мм
HV30 HVLP	450 л/мин (16,0 куб. фут/мин)	1,75 бар (26 фунт/кв. дюйм)	160–200 мл/мин	315 мм на расстоянии 200 мм
C62 Обычный	431 л/мин (15,4 куб. фут/мин)	3 бар (45 фунт/кв. дюйм)	< 3,5 л/мин	390 мм на расст. 300 мм
C64 Обычный	400 л/мин (14,3 куб. фут/мин)	3 бар (45 фунт/кв. дюйм)	< 2,5 л/мин	340 мм на расст. 300 мм
C67 Обычный	426 л/мин (15,2 куб. фут/мин)	3 бар (45 фунт/кв. дюйм)	< 2,0 л/мин	430 мм на расст. 300 мм

Примечание. Модель HV30 (HVLP) работает при давлении в голове 0,7 бар (10 фунт/кв. дюйм). Указанные значения расхода могут изменяться в зависимости от используемой краски/материала и давления.

Дополнительные технические сведения см. в бюллетене по техническому обслуживанию краскопульта DeVilbiss AG-361 и AG-362

Продажа и обслуживание осуществляется через глобальную сеть дистрибьюторов промышленного оборудования

Представительства Finishing Brands

Америка: **США ▪ Мексика ▪ Бразилия**

Европа, Азия, Африка: **Великобритания ▪ Франция ▪ Германия**

Тихоокеанский регион: **Китай ▪ Япония ▪ Австралия**

DeVILBISS®

www.finishingbrands.eu

email: marketing@finishingbrands.eu

DeVILBISS Ransburg BGK BINKS

Finishing Brands

finishingbrands.eu

© Finishing Brands Holdings Inc. DeVilbiss, Ransburg, BGK и Binks являются зарегистрированными торговыми марками Finishing Brands. Модели и спецификации могут быть изменены без уведомления. Все права защищены.

SM/ARB - 06.14 - RUS
2445