Перевод: английский - русский - www.onlinedoctranslator.com

DeVILBISS

АН

СБ-Е-2-791**ВЫПУСК.06**

CE Ex II 2 G X

Руководство по эксплуатации

ФЛГ-С5-18

Пистолет-распылитель с всасывающей подачей Transtech



Важный

Перед использованием прочтите и соблюдайте все инструкции и меры предосторожности.

оборудование

Описание

Краскопульт FLG5 с подачей всасывающего воздуха оснащен соплом диаметром 1,8 мм для нанесения верхнего покрытия.

Распылительный пистолет FLG5 соответствует нормам ATEX 94/9/EC, уровень защиты;

II 2 G X. Подходит для использования в зонах 1 и 2.

Важный:*Эти краскораспылители подходят для использования с лакокрасочными материалами как на водной основе, так и на основе растворителей. В конструкции используется технология распыления Devilbiss Trans-Tech®, соответствующая требованиям Агентства по охране окружающей среды (EPA), для уменьшения избыточного распыления и повышения эффективности покрытия. Сопла и иглы изготовлены из нержавеющей стали. Эти краскораспылители не предназначены для работы с высококоррозионными и/или абразивными материалами, и при использовании с такими материалами следует учитывать повышенную потребность в очистке и/или замене деталей. В случае сомнений относительно пригодности конкретного материала обратитесь к местному дистрибьютору или непосредственно в компанию Finishing Brands UK Limited.*

Спецификация

Подключение подачи воздуха - Максимальное статическое давление воздуха на входе - Номинальное давление на входе пистолета при нажатом курке пистолета - Максимальная рабочая температура -	Универсальный ¼" BSP и NPS P_1= 12 бар (175 фунтов на квадратный дюйм) 2,4 бар (35 фунтов на квадратный дюйм) 40°C
Вес оружия -	930 г
Расход воздуха -	277 л/мин (9,8 куб. футов/мин)

Материалы конструкции

Корпус пистолета	-	Алюминий
Сопло	-	Нержавеющая сталь
Иголка	-	Нержавеющая сталь
Чашка	-	Алюминий и сталь

Finishing Brands UK Limited оставляет за собой право изменять технические характеристики оборудования без предварительного уведомления.

© 2012 Finishing Brands UK Ltd.

ПРЕДУПРЕЖДЕНИЯ О БЕЗОПАСНОСТИ

Пожар и взрыв



Растворители и материалы покрытий могут быть легковоспламеняющимися или горючими при распылении. **ВСЕГДА Перед использованием данного оборудования ознакомьтесь с инструкциями поставщиков материалов покрытия и листами COSHH.**



Пользователи должны соблюдать все местные и национальные нормы и правила, а также требования страховой компании, регулирующие вентиляцию, противопожарную безопасность, эксплуатацию и поддержание порядка на рабочих местах.



Данное оборудование в поставляемом виде являетсяНЕТ подходит для использования сГалогенированные углеводороды .



Статическое электричество может возникать при прохождении жидкости и/или воздуха по шлангам, в процессе распыления и при очистке непроводящих поверхностей тряпками. Чтобы предотвратить возгорание, вызванное статическими разрядами, необходимо обеспечить непрерывность заземления краскопульта и другого используемого металлического оборудования. Важно использовать токопроводящие воздушные и/или жидкостные шланги.



Средства индивидуальной защиты



*Токсичные пары. При распылении некоторые материалы могут быть ядовитыми, вызывать раздражение или представлять иную опасность для здоровья. Перед распылением обязательно ознакомьтесь со всеми этикетками, паспортами безопасности и следуйте всем рекомендациям по применению материала.**В случае сомнений обратитесь к поставщику материалов.***



Рекомендуется постоянно использовать средства защиты органов дыхания. Тип средств должен соответствовать распыляемому материалу.



Всегда надевайте защитные очки при распылении или чистке краскопульта.



При распылении и чистке оборудования необходимо надевать перчатки.

Обучение -Персонал должен пройти соответствующее обучение по безопасному использованию распылительного оборудования.

Неправильное использование

Никогда не направляйте распылитель на какую-либо часть тела.

Никогда не превышайте максимальное рекомендуемое безопасное рабочее давление для оборудования.

Установка нерекомендованных или неоригинальных запасных частей может создать опасность.

Перед чисткой или техническим обслуживанием необходимо полностью изолировать и сбросить давление в оборудовании.

Изделие следует очищать в машине для мойки оружия. Однако данное оборудование не следует оставлять в машине для мойки оружия на длительное время.

Уровень шума



Уровень шума краскораспылителей по шкале А может превышать 85 дБ (А) в зависимости от используемой настройки. Подробная информация о фактическом уровне шума предоставляется по запросу. Рекомендуется постоянно использовать средства защиты органов слуха при распылении.

Операционная

Распылительное оборудование высокого давления может подвергаться воздействию сил отдачи. При определённых обстоятельствах эти силы могут привести к травме оператора, вызванной повторяющимися перегрузками.

© 2012 Finishing Brands UK Ltd.

Список деталей

Номер ссылки	Номер детали	Описание	
1	СГК-0023	Стопорное кольцо	1
2	ФЛГ-0001-5	Воздушная крышка	1
3	СГК-0014-18	Жидкостный наконечник 1,8 мм	1
-● 4	-	Прокладка	1
-● 5	-	Перегородка	1
- 6	-	Упаковка	1
7	-	Гайка сальника	1
8	-	Стопорное кольцо	1
9	-	Втулка клапана регулировки распыла	1
10	-	Клапан распыления	1
--11	-	U-образное уплотнение	2
--12	-	Седло воздушного клапана	1
--13	-	Шток воздушного клапана	1
--14	-	Пружина воздушного клапана	1
15	-	Втулка воздушного клапана	1
16	СГК-0430-18	Игла для жидкости 1,8 мм	1
17	-	Пружина иглы жидкости	1
18	-	Ручка регулировки жидкости	1
19	-	сосок	1
20	-	Стопорное кольцо	1
21	-	Головка клапана регулировки воздуха	1
22	-	Узел регулирующего клапана воздуха	1
23	-	Стопорное кольцо	1
24	-	Сборка триггерного штифта	1
25	-	Курок	1
26	-	Орех	
27	-	Шайба	
28	-	Жидкость для сборки ниппеля	
29	-	Жидкостная трубка	
30	-	Ярмо	
31	-	Шайба	
32	-	Кэм	
33	-	Крышка	
34		Прокладка	
35	-	Шайба	
36	-	Орех	
37	-	Кэм	
38	-	Сборка крышки	
39		Сборка чашки	
--40	-	Монтажный инструмент	

-	K-5040:	Комплект для замены уплотнений, перегородок и прокладок, позиции 4, 5, 6, 11, 12, 13, 14 и 40
●	K-5030:	Комплект для замены перегородки, позиции 4 и 5.

© 2012 Finishing Brands UK Ltd.

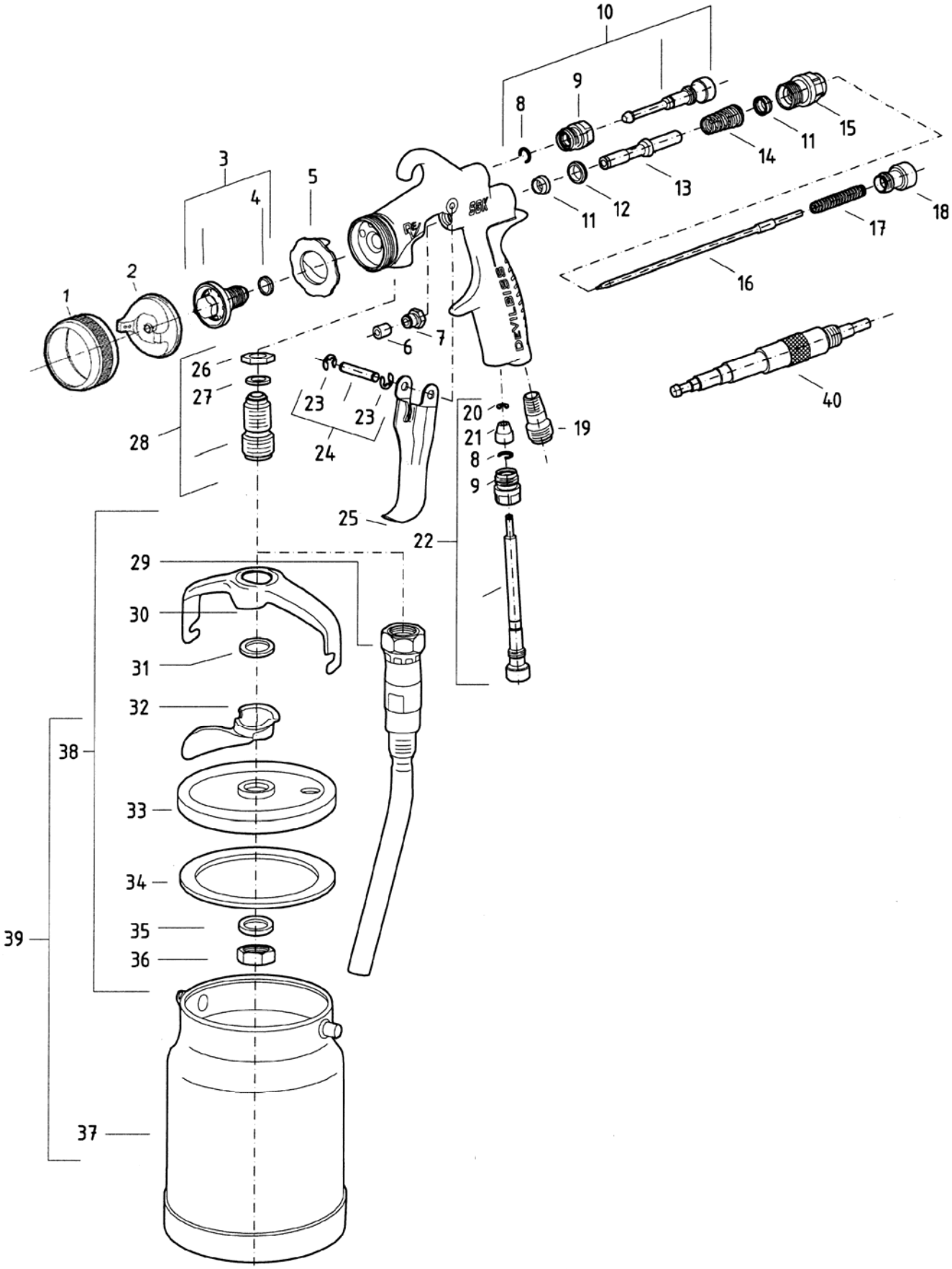

© 2012 Finishing Brands UK Ltd.

Установка

Важный:*Для того чтобы гарантировать, что данное оборудование дойдет до вас в первоклассном состоянии, были использованы защитные покрытия.****Перед использованием промойте оборудование подходящим растворителем.***

1. Подсоедините воздушный шланг к разъему (18). Рекомендуемый диаметр шланга — 8 мм. Шланг должен быть токопроводящим, а электрическое соединение краскопульта с массой следует проверить омметром. Сопротивление должно быть менее 10 Ом.6Рекомендуется Ом.
2. Прикрепите крышку чашки (37) к впускному патрубку для жидкости (27).
3. Установите хомут перпендикулярно пистолету, направив рычаг кулачка (31) вперёд (см. рисунок). Убедитесь, что вентиляционное отверстие в крышке расположено под хомутом, а отверстие в диафрагме (KR-115), если она установлена, расположено под углом 180° к вентиляционному отверстию крышки.

Операция

1. Смешайте материал покрытия согласно инструкции производителя.
2. Наполните бачок необходимым количеством материала, не доливая до верха бачка более 25 мм (1 дюйм).**НЕ ПЕРЕПОЛНЯЙТЕ.**
3. Прикрепите чашку к крышке.
4. Поверните регулировочный винт иглы (18) по часовой стрелке, чтобы предотвратить перемещение.
5. Поверните распределительный клапан (10) против часовой стрелки, чтобы полностью открыть его.
6. Отрегулируйте давление воздуха на входе (рекомендуемые значения см. в разделе «Характеристики») на входе пистолета при нажатом курке пистолета.*(Для этого рекомендуется использовать крепление для манометра (см. раздел «Принадлежности»).*
7. Поворачивайте регулировочный винт иглы против часовой стрелки, пока не появится первая нить.
8. Проверьте распыление. Если покрытие слишком сухое, уменьшите расход воздуха, уменьшив давление на входе или с помощью клапана подачи воздуха (22). Снизьте давление, повернув регулировочную ручку.
9. Если распыление слишком влажное, уменьшите расход жидкости, повернув игольчатый винт (18) по часовой стрелке или уменьшив давление жидкости. Если распыление слишком грубое, увеличьте давление воздуха на входе. Если распыление слишком мелкое, уменьшите давление воздуха на входе.
10. Размер рисунка можно уменьшить, повернув регулировочный клапан (10) по часовой стрелке.
11. Держите краскораспылитель перпендикулярно окрашиваемой поверхности. Изгибы и наклоны могут привести к неравномерному покрытию.
12. Рекомендуемое расстояние распыления составляет 150–200 мм (6–8 дюймов).
13. Сначала распылите краску по краям. Перекрывайте каждый проход минимум на 50%. Перемещайте краскораспылитель с постоянной скоростью.
14. Всегда отключайте подачу воздуха и сбрасывайте давление, когда пистолет не используется.

Профилактическое обслуживание

1. Перекройте подачу воздуха и сбросьте давление в линиях подачи или, если используется система QD, отсоедините ее от воздуховода.
2. Отпустите бачок и поднимите трубку из материала. Нажмите на курок пистолета и дайте материалу стечь обратно в бачок. Утилизируйте излишки материала.
3. Очистите чашу. Снимите противокапельную мембрану (если установлена) и очистите её. Замените мембрану, если она треснула или повреждена.
4. Проверьте, не заблокировано ли вентиляционное отверстие в крышке.
5. Снимите воздушный колпачок (2) и очистите его. Если какое-либо из отверстий в колпачке засорено материалом покрытия, используйте только набор для чистки KK-4584 (см. раздел «Принадлежности»), в который входят необходимые инструменты, или зубочистку. Использование других инструментов может привести к повреждению колпачка и искажению факела распыла.
6. Убедитесь, что кончик сопла (3) чистый и не имеет повреждений. Накопление засохшей краски может исказить форму распыла.
7. Смазка – спусковой крючок (24), игла (16) и шпиндель воздушного клапана (13) следует смазывать каждый день.

© 2012 Finishing Brands UK Ltd.

Замена деталей

Насадка (3) и игла (16)–Снимите детали в следующем порядке: 18, 17, 16, 1, 2 и 3. Проверьте состояние уплотнения сопла (4) и при необходимости замените его. Замените все изношенные или поврежденные детали и соберите в обратном порядке. Рекомендуемый момент затяжки для сопла (3) составляет 16–20 Н·м (150–180 фунт-сила-дюйм).

Упаковка–Снимите детали 18, 17, 16. Открутите гайку сальника (7). Снимите сальник (6). Установите новый сальник (6) и гайку (7). Соберите детали 16, 17 и 18 и затяните гайку сальника (7) ключом с усилием, достаточным для обеспечения герметичности, но с возможностью свободного хода иглы. Смажьте оружейным маслом.

Комплект уплотнений воздушного клапана K-5040

1. Снимите регулировочную ручку (18), пружину (17) и иглу (16).
2. Ослабьте корпус (15).
3. Снимите корпус (15) и пружину воздушного клапана (14).
4. Снимите шпиндель (13).
5. Используя сервисный инструмент (40), введите паз за седлом клапана (12) и снимите седло клапана.
6. Вытолкните передний уплотнитель воздушного клапана (11).
7. Переверните пистолет вверх дном и дайте уплотнителю выпасть.
8. Установите новый передний уплотнитель (11) на сервисный инструмент.
9. Установите новый уплотнитель на корпус пистолета и плотно прижмите его, чтобы он зафиксировался.
10. Установите новое седло клапана (12) в сервисный инструмент и вставьте седло клапана в корпус пистолета.
11. Снимите заднее уплотнение воздушного клапана (11) с корпуса (15) с помощью крючкообразного инструмента.
12. Установите новое уплотнение на сервисный инструмент и установите уплотнение в корпус (15).
13. Замените шпиндель (13).
14. Установите на место пружину клапана (14), вверните корпус (15) и затяните.
15. Вверните обратный конец инструмента в корпус до упора. Затяните вручную, чтобы клапан плотно прилегал к седлу. Снимите инструмент.
16. Установите иглу (16), пружину (17) и ручку (18).
17. Отрегулируйте уплотнение иглы (7) с помощью гаечного ключа, обеспечивающего герметичность, но при этом свободное перемещение иглы. Смажьте оружейным маслом.

Распределительный клапан (10) – Внимание:всегда проверяйте, находится ли клапан в полностью открытом положении, повернув винт до упора против часовой стрелки перед установкой в корпус.

Выбор воздушной крышки/сопла

Ознакомьтесь с рекомендациями производителей лакокрасочных материалов или с веб-сайтом Finishing Brands UK Limited:

www.finishingbrands.eu

Аксессуары

Щеточка для чистки–заказ 4900-5-1-K3 **Воздушный регулирующий клапан и манометр**–заказ HAV-501 **Цифровой манометр**–ДГИПРО-502-БАР **Смазочный материал**–заказ ГЛ-1-K10 **Диафрагма без капель**–заказ KP-115-K5 **Комплект для чистки краскопульта**–KK-4584

© 2012 Finishing Brands UK Ltd.

Декларация соответствия ЕС

Мы,**Finishing Brands UK Limited, Ringwood Rd, Bournemouth, Dorset, BH11 9LH, Великобритания**, как уполномоченный представитель производителя**Модель краскопульта FLG5**, заявляем под свою исключительную ответственность, что оборудование, к которому относится этот документ, соответствует следующим стандартам или другим нормативным документам:

BS EN 292-1, ЧАСТИ 1 и 2: 1991, BS EN 1953: 1999;и тем самым соответствовать требованиям защиты Директивы Совета**98/37/EC**относящиеся к***Директива по безопасности машин,*** и;

EN 13463-1:2001,Директива совета**94/9/EC**относящиеся к***Оборудование и защитные системы, предназначенные для использования в потенциально взрывоопасных средах****уровень защиты****II 2 GX.* Данный продукт также соответствует требованиям директивы Агентства по охране окружающей среды (EPA) PG6/34. Сертификаты эффективности переноса предоставляются по запросу.**



Д. Смит,Генеральный директор
13йСентябрь 2012 г.

Finishing Brands UK Limited,
Рингвуд Роуд,
Борнмут,
BH11 9LH,
Великобритания.
Тел.: +44 (0)1202) 571111
Факс: +44 (0)1202) 581940,
Адрес веб-сайта: http:// www.finishingbrands.eu

Юридический адрес:
Finishing Brands UK Limited,
400, Capability Green,
Лутон,
Бедфордшир,
ЛУ1 3АЭ,
Великобритания.
Зарегистрировано в Англии: №
07656273, НДС № GB 113 5531 50

© 2012 Finishing Brands UK Ltd.